cavagna group

Wherever gas is used, we are there

UL LISTED

Reguladores, Válvulas y Equipo para GLP

EDICIÓN 2021 - 2022

cavagna group

Wherever gas is used, we are there

Solutions

LPG SOLUTIONS

COMPRESSED GASES SOLUTIONS

NATURAL GAS SOLUTIONS

ALTERNATIVE FUEL SYSTEMS

GAS METERING SOLUTIONS

INDUSTRIAL PROCESS MANAGEMENT

El Grupo Cavagna empezó sus operaciones en 1949 en el Norte de Italia y sigue en un proceso de crecimiento continuo. Desde sus origenes, el Grupo se ha convertido en un lider a nivel mundial en la forja y manufactura del latón y acero.

Por 70 años el Grupo ha proporcionado productos seguros y de gran valor y calidad. Avances tecnológicos y sofisticados procedimientos de trabajo nos ha permitido crear de manera rápida, nuevos productos y soluciones para la industria del control del gas.

El Grupo Cavagna produce una amplia gama de productos que cumplen con los estándares internacionales incluyendo:

- Válvulas GLP y Reguladores
- Ingeniería y servicios dedicados a la industria del GLP
- Reguladores para Gas Natural
- Válvulas para tanques ASME, Montacargas y Motor Fuel
- Válvulas para cilindros de Alta Presión
- Válvulas para Cilindros Refrigerantes
- Equipo de Distribución y Regulación para Gases Industriales
- Equipo de Distribución y Regulación para Gases Medicinales.
- Amplia gama de Gases para Soldar, Equipo para Cortar Gases Especiales
- Sistemas de conversión vehicular y válvulas GNV y GLP

Los ingenieros y los técnicos de laboratorio del Grupo, colaboran de cerca con las instituciones reguladoras de todo el mundo, sea para redactar los estándares internacionales de rendimiento que en la creación y desarrollo de nuevos productos. Nuestros productos están reconocidos por AGA, ASME, CGA, IAS, y UL y conforme a ANSI, NFPA y otros estándares reconocidos.
Las empresas del Grupo Cavagna han invertido en personal, capacitación individual y tecnología para cumplir con los estándares requeridos por nuestros clientes en los 145 paises a los que suministramos. Gracias a tres unidades productivas y a nuestros centros de distribución ubicados en todos los paises de América Latina, hemos expandido aun mas nuestra red de servicios para satisfacer la demanda del mercado. Nuestras filosofia es la de proveer a todos nuestros clientes con productos de calidad y innovación continua con un servicio eficiente.

Cemco Kosangas inicia sus actividades en Chile el 10 de marzo de 2010, y desde nuestro inicio somos una empresa integralmente dedicada y comprometida con la fabricación y comercialización de dispositivos de control de gas. Muestra de ello son nuestros sostenidos niveles de inversión en tecnología y desarrollo.
En la actualidad abastecemos el mercado Chileno, Ecuatoriano, Colombiano, Boliviano, Centro Americano, Mexicano, Brasileño y Venezolano así mismo hemos participado en licitaciones Internacionales de Compañias Distribuidoras de Gas Licuado de Petróleo, obteniendo excelentes resultados. Todos nuestros procesos productivos están controlados y certificados bajo los estándares establecidos en el sistema de aseguramiento de Calidad ISO-9001, además nuestras válvulas se encuentran certificadas por Underwriters Laboratories Inc (UL).

Reguladores GLP	pg. 11
Vàlvulas GLP para Cilindros	pg. 73
Vàlvulas y Equipo GLP para Tanques	pg. 79
Equipo para Autotanques	pg. 95
Equipo Autogas	pg. 113
Pistolas de llenado	pg. 125

Dispositivos de Seguridad

Conexión Segura:

Según la recomendación de la EN 16129, el dispositivo de acoplamiento para manejo de gas no puede desconectarse cuando el dispositivo está mostrando posición "On"( ). El objetivo de dicha recomendación es evitar fugas de gas no controladas y que se desconecte de la válvula mientras está en funcionamiento. Además, el Quick-on+ se conecta o desconecta de la válvula con una sola mano. También, los dispositivos de conexión y desconexión del regulador son rápidos, precisos y simples. El regulador Quick-on+ en posición "Off" ( ) se puede desconectar de la válvula fácilmente pulsando el botón on-of contra el regulador.

Kosan+ Quick-on+

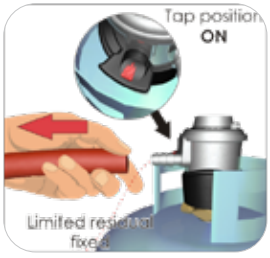

"EFV" – Válvula de Exceso de Flujo Automático (opcional):

Se trata de un dispositivo de seguridad diseñado e incorporado en la salida del regulador para evitar fugas de gas no controladas. Este dispositivo de exceso de flujo se activa siempre que la capacidad excede la garantizada. Es decir, en cualquier momento en que la manguera de goma (máx. 2 metros de longitud) se corta totalmente o se desconecta de la salida del regulador. El flujo de gas residual es igual a 60 g/h y el rearme es automático.

Kosan+ Quick-on+

"EFV" – Válvula de Exceso de Flujo Manual (opcional):

Se trata de un dispositivo de seguridad diseñado e incorporado en la salida del regulador para evitar fugas de gas no controladas. Este dispositivo de exceso de flujo se activa siempre que la capacidad excede la garantizada. Es decir, en cualquier momento en que la manguera de goma (máx. 2 metros de longitud) se corta totalmente o se desconecta de la salida del regulador. La reposición del servicio es manual y se obtiene pulsando el botón verde en el cuerpo del regulador.
El flujo de gas residual es igual a 60 g/h y el rearme no es automático.

Quick-on+

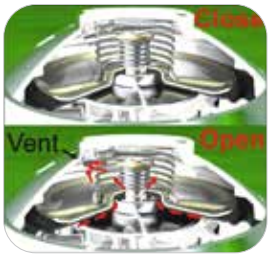

"PRV" – Válvula de Alivio de Presión (opcional):

Se trata de un dispositivo de seguridad diseñado para permitir que el dispositivo de regulación tenga una presión constante. La válvula de seguridad se activa con un valor de sobre presión del gas.
Sin embargo, se detiene el alivio, una vez que la presión nominal del gas se restablece.

Kosan+ Quick-on+

Válvula de cierre (no para Ø35):

Es un dispositivo de seguridad diseñado para evitar la fuga de gas no controlada procedente de la válvula mientras que el dispositivo de regulación está mostrando una posición "Off".

Kosan+

Fusible Térmico:

El Quick-on+ puede ser equipado con pin térmico de cierre. Este es un dispositivo que cierra de forma permanente el flujo de gas por encima de un cierto límite. Todos los componentes, incluyendo la válvula térmica, están diseñados para garantizar la solidez y la resistencia hasta una temperatura, en el caso de llevar el fusible térmico la temperatura máxima es de 170 °C.

Quick-on+

Instalaciones

Instalaciones Internas

Instalaciones Externas

Baja Presión
Manguera Máx. 2 m de longitud

Regulador Baja Presión

Dispositivos de Seguridad

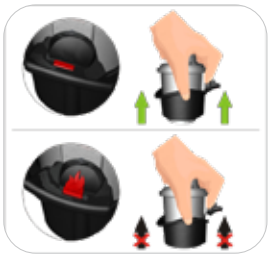

Conexión Segura:

Según la recomendación de la EN 16129, el dispositivo de acoplamiento para manejo de gas no puede desconectarse cuando el dispositivo está mostrando posición "On"( ). El objetivo de dicha recomendación es evitar fugas de gas no controladas. Además, el Quick-on+ se conecta o desconecta de la válvula con una sola mano. También, los dispositivos de conexión y desconexión del regulador son rápidos, precisos y simples. Por otra parte, una vez que el dispositivo de regulación está mostrando posición "On", no se puede desconectar el regulador de la válvula. El regulador Quick-on+ en posición "Off" ( ) se puede desconectar de la válvula fácilmente pulsando el botón on-of contra el regulador.

Kosan+ Quick-on+

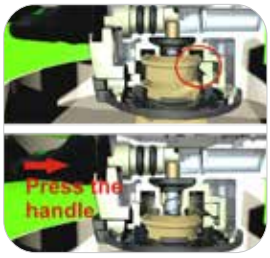

Válvula Anti Retorno:

Esta es un dispositivo normalizado de sistema de seguridad. Este es un sistema que impide el retorno del gas en el caso que la conexión o acople rápido se desconecte de la válvula en una instalación colectora de múltiples cilindros. Una instalación colectora de múltiples cilindros se puede ver en la Fig. 4 de la siguiente página.

Kosan+ Quick-on+

Fusible Térmico

El Quick-on+ puede ser equipado con pin térmico de cierre. Este es un dispositivo que cierra de forma permanente el flujo de gas por encima de un cierto límite. Todos los componentes, incluyendo la válvula térmica, están diseñados para garantizar la solidez y la resistencia hasta una temperatura, en el caso de llevar el fusible térmico la temperatura máxima es de 170°C.

Quick-on+

Instalaciones

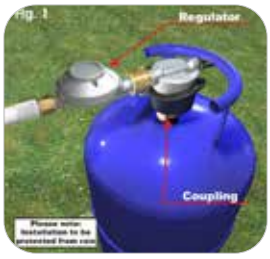

FIG. 1: Acople rapido en instalaciones de baja presión:
Algunos tipos de sistemas de regulación de gas pueden ser conectados a la válvula del cilindro a través de una conexión rápida (acoplamiento de gas). El sistema de regulación de gas puede ser simple o doble.

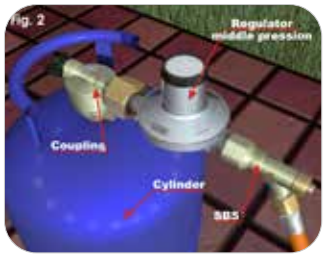

Fig. 2: Adaptadores en aplicación de media presión:
Algunos dispositivos de regulación de gas pueden ser conectados a las válvulas de los cilindros a través de adaptadores. El sistema de regulación de gas puede ser un regulador de media presión. Esta confguración es completada por un sistema de seguridad SBS, el cual es un dispositivo "exceso de fujo". Este dispositivo opera limitando el fujo de gas en el caso que repentinamente se incremente el fujo deseado o en el caso que se produzca una ruptura o se desconecte accidentalmente la manguera de la salida del regulador mientras esta en uso. Después de activado el "dispositivo de exceso de fujo" y habiendo eliminado posibles fallas, el dispositivo de seguridad debe ser reseteado empujando el botón de reseteo con la mano. Esta es la forma de restaurar el correcto funcionamiento del regulador. Esta confguración acoplamiento (ataque rápido) con regulador es equivalente a los reguladores de presión media para cilindros.

Fig. 3: Acople rápido en instalaciones de alta presión:
Algunos tipos de sistemas de regulación de gas pueden ser conectados a la válvula del cilindro a través de un acople rápido (acoplamiento de gas). El sistema de regulación de gas puede ser un regulador de alta presión. Esta configuración es completada por un sistema de seguridad SBS el cual es un dispositivo "exceso de fujo". Este dispositivo opera limitando el fujo de gas en el caso que repentinamente se incremente el fujo deseado o en el caso que se produzca una ruptura o se desconecte accidentalmente la manguera de la salida del regulador mientras esta en uso. Después de activado el "dispositivo de exceso de fujo" y habiendo eliminado posibles fallas, el dispositivo de seguridad debe ser reseteado empujando el botón de reseteo con la mano. Esta es la forma de restaurar el correcto funcionamiento del regulador. Esta confguración acoplamiento (conexión rápido) con regulador es equivalente a los reguladores de presión media para cilindros.

Multiples cilindros
Múltiples cilindros pueden ser conectados a un tubo manifold a través de adaptadores de gas y mangueras de alta presión. Este tipo de instalación permite una mayor capacidad para el usuario fnal.

Dispositivos de Seguridad

Conexión Segura:

Según la recomendación de la EN 16129, el dispositivo de acoplamiento para manejo de gas no puede desconectarse cuando el dispositivo está mostrando posición "On" ( ). El objetivo de dicha recomendación es evitar fugas de gas no controladas y así mantener una cantidad y presión constantes. Además, el Quick-on+ se conecta o desconecta de la válvula con una sola mano. También, los dispositivos de conexión y desconexión del regulador son rápidos, precisos y simples, aptos para no videntes. Por otra parte, una vez que el dispositivo de regulación está mostrando posición "On", no se puede desconectar el regulador de la válvula. El regulador Quick-On + en posición "Off" ( ) se puede desconectar de la válvula fácilmente pulsando el botón on-off contra el regulador.

Push Switch:

Este "PUSH SWITCH" en el regulador de alta presión Quick-on+ es un sistema de seguridad construido en base a características definidas y estandarizadas. Es colocado sobre la parte superior del dial de entrega +/-. "La posición baja presión" es clara y fácilmente alcanzable en cualquier momento por un sonido "tic" y corresponde a la zona del gorro con número cero en relieve. La presión de salida se puede aumentar fácilmente pulsando y girando hacia la derecha el botón rojo simultáneamente junto con la perilla negra de mano para obtener la presión de salida deseada.

Perilla de Potencia:

Esta "perilla de potencia" es el volante ajustable en la parte superior del regulador. La presión de salida deseada se logra girando la perilla o volante hacia la derecha y pulsando el botón rojo. El rango de presión de salida es de 0,5 a 2 bar, basado en una escala de 10 posiciones (150 mbar/posición).

Instalaciones

El regulador de alta presión Quick-on es adecuado para usos industriales.
El regulador de alta presión Quick-on no debe ser utilizado en aplicaciones de uso domésticos.

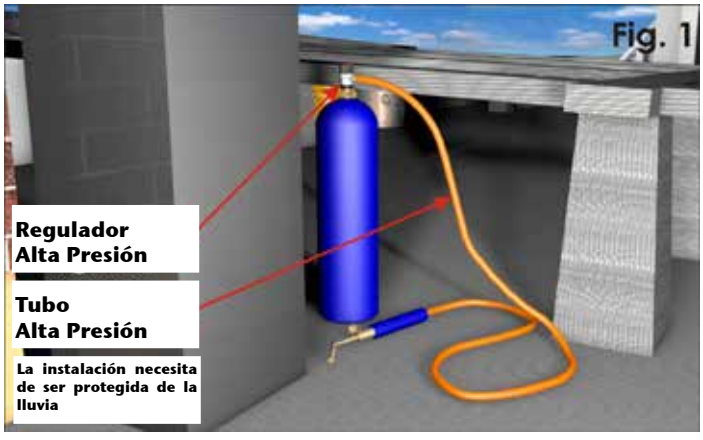

Rendimiento en Alta Presión Pos.1 - EN 16129

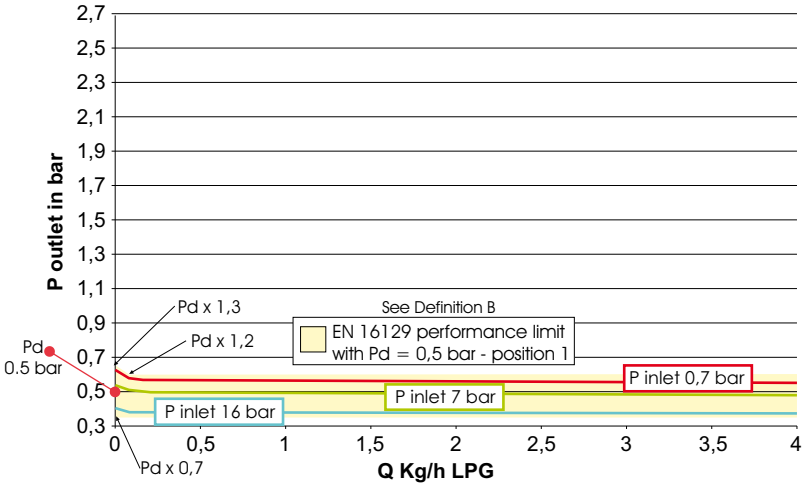

Regulator
Position 1

Rendimiento en Alta Presión Pos.10 - EN 16129

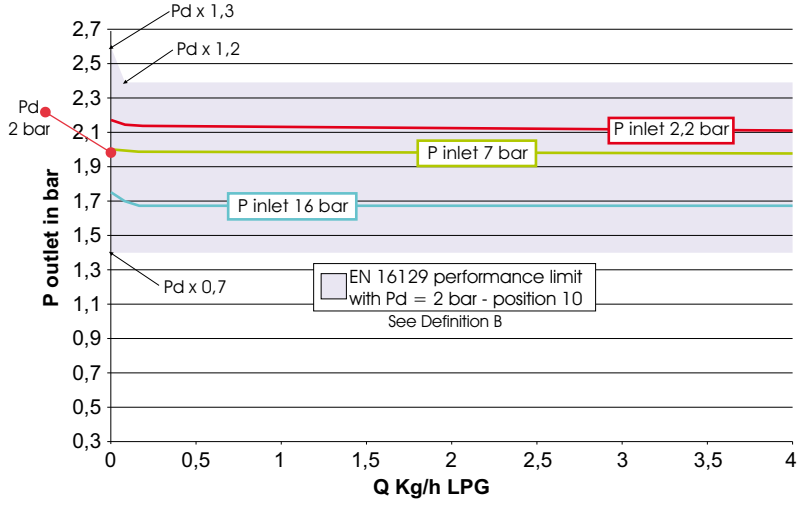

Regulator
Position 10

cavagna group

Wherever gas is used, we are there

cavagna group

Wherever gas is used, we are there

Reguladores

Quick-on y POL para Cilindros

Tipo 634 - ø20 ø21 ø22 ø27	PG. 12
Tipo 632 - ø20 ø21 ø22 ø27	PG. 13
Tipo 825 - ø20 ø21 ø22 ø27	PG. 14
Tipo 694 - POL	PG. 15

cavagna group

Quick-on+ LINE
Baja Presión

Tipo 634 - ø20 ø21 ø22 ø27

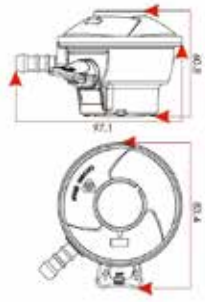

Descripción del Producto

El nuevo Quick-on+ es un regulador de baja presión no ajustable de etapa simple para uso doméstico; está diseñado para ser usado en cilindro con gas licuado de petróleo con una conexión quick-on descritos en la EN 16129. La conexión con el aparato se realiza mediante una manguera de goma. Este regulador tiene una forma compacta y ergonométrica para un agarre perfecto y fácil manipulación. Regulador para ser colocado en cilindros de gas, la primera posición del regulador es sobre la parte superior de la válvula automática y luego, ejerciendo una pequeña presión sobre el regulador hacía abajo, se logra el enganche con un simple clic a la válvula. La apertura y cierre de gas se logra al girar 1/2 vuelta la perilla on-off (-). El regulador quick-on solo puede ser desconectado de la válvula cuando la perilla se encuentra en la posición cerrado off ( ). Desconectarlo de la válvula del cilindro y de la manguera de goma es necesario cuando no se usa por un periodo de tiempo prolongado. La válvula de alivio de sobre presión no está permitida cuando el regulador se usa en aplicaciones interiores, perdidas de gas incontroladas pueden lesionar a personas y dañar objetos materiales. La válvula de exceso de flujo es sugerida para prevenir fugas incontrolables de gas en el caso que accidentalmente se desconecte la manguera o se corte la manguera en la zona de unión con el regulador. El regulador Quick-on+ tiene una vida útil igual a 10 años, en entorno estándar; lo cual significa un uso apropiado y en condiciones normales. El regulador Quick-on está embalado en una caja con su manual de usuario final.

Válvula compacta automática

DVGW CERT

Homologación EN 16129

634 Configuraciones

Tipo	Gas	Presión nominal de entrega(mbar)	Conexión de entrada, mm	Conexión de salida, inches	Dispositivo de seguridad		
					EFV Automática	PRV	Fusible térmico
634	Propano	37	*	*	si	no	si
	GLP	29	*	*	si	no	si
	Butano	29	*	*	si	no	si

* de acuerdo con las normas del país en los que se utiliza

Tipo 632 - ø20 ø21 ø22 ø27

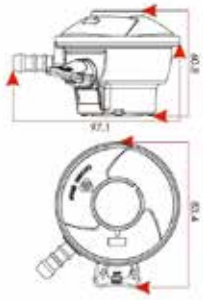

Descripción del Producto

El nuevo Quick-on+ es un regulador de baja presión ajustable de etapa simple para uso doméstico; está diseñado para ser usado en cilindro con gas licuado de petróleo con una conexión quick-on descritos en la EN 16129. La conexión con el aparato se realiza mediante una manguera de goma. Este regulador tiene una forma compacta y ergonométrica para un agarre perfecto y fácil manipulación. Regulador para ser colocado en cilindros de gas, la primera posición del regulador es sobre la parte superior de la válvula automática y luego, ejerciendo una pequeña presión sobre el regulador hacía abajo, se logra el enganche con un simple clic a la válvula. La apertura y cierre de gas se logra al girar 1/2 vuelta la perilla on-off (-). El regulador quick-on solo puede ser desconectado de la válvula cuando la perilla se encuentra en la posición cerrado off ( ). Desconectarlo de la válvula del cilindro y de la manguera de goma es necesario cuando no se usa por un periodo de tiempo prolongado. La válvula de alivio de sobre presión no está permitida cuando el regulador se usa en aplicaciones interiores, perdidas de gas incontroladas pueden lesionar a personas y dañar objetos materiales. La válvula de exceso de flujo es sugerida para prevenir fugas incontrolables de gas en el caso que accidentalmente se desconecte la manguera o se corte la manguera en la zona de unión con el regulador. El regulador Quick-on+ tiene una vida útil igual a 10 años, en entorno estándar; lo cual significa un uso apropiado y en condiciones normales. El regulador Quick-on está embalado en una caja con su manual de usuario final.

Válvula compacta automática

632 Configuraciones

Tipo	Gas	Presión nominal de entrega(mbar)	Conexión de entrada, mm	Conexión de salida, inches	Dispositivo de seguridad		
					EFV Automática	PRV	Fusible térmico
632	Propano	22-90	*	*	si	no	si
	GLP	22-90	*	*	si	no	si
	Butano	22-90	*	*	si	no	si

* de acuerdo con las normas del país en los que se utiliza

cavagna group

Quick-on+ LINE
Alta Presión

Tipo 825 - ø20 ø21 ø22 ø27

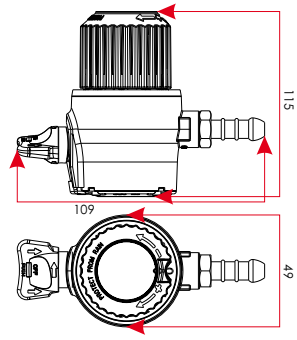

Descripción del Producto

El nuevo Quick-on+ ø22 es un regulador de alta presión para aplicaciones de uso industrial y cilindros de gas licuado equipado con una conexión G.54 de acuerda a la normativa EN 16129. Es un regulador de una etapa simple, con una capacidad máxima de 4-8 Kg/h. El rango de presión de salida es de 0,5 a 2 bar, basado en una escala de 10 posiciones. Este regulador tiene una forma compacta y ergonométrica para un agarre perfecto y fácil manipulación. Regulador para ser colocado en cilindros de gas, la primera posición del regulador es sobre la parte superior de la válvula automática y luego, ejerciendo una pequeña presión sobre el regulador hacía abajo, se logra el enganche con un simple clic a la válvula. La apertura y cierre de gas se logra al girar 1/2 vuelta la perilla on-off (-). El regulador quick-on sólo puede ser desconectado de la válvula cuando la perilla se encuentra en la posición cerrado off ( ). Desconectarlo de la válvula del cilindro y de la manguera de goma es nece sario cuando no se usa por un periodo de tiempo prolongado. La presión de salida puede ser aumentada o disminuida fácilmente presionando y girando simultáneamente el botón rojo junto con perilla o volante hacia la derecha, para obtener la presión de salida deseada. El regulador Quick-on+ para alta presión debe ser conectado a la aplicación de gas a través de una manguera de goma para alta presión (se recomienda una manguera de goma para 20 bar). El Quick-on+ para alta presión es para aplicaciones al exterior. No está permitido su uso en aplicaciones interiores. El Quick-on+ para alta presión esta en concordancia con la norma EN 16129. El regulador Quick-o nestá embalado en una caja con su manual de usuario final.

Válvula compacta automática

Homologación EN 16129

825 Configuraciones

Tipo	Gas	Presión nominal de entrega(mbar)	Capacidad de entrega (Kg/h)	Conexión de entrada, mm	Conexión de salida, inches
825	GLP	0.5 - 2	4 - 8	*	*

* de acuerdo con las normas del país en los que se utiliza

Tipo 694 - P.O.L.

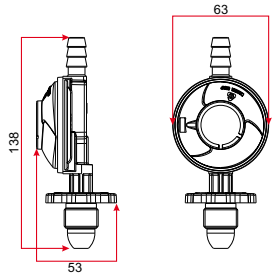

Descripción del Producto

El regulador 694 es un regulador de una sola etapa, fijo y de baja presión para aplicaciones domesticas con una conexión de entrada que va directamente a la válvula. El regulador se fabrica regulado para aplicaciones de gas, regulando directamente la alta presión desde el cilindro.

Válvula POL

Homologación EN 16129

694 Configuraciones

Tipo	Gas	Presión nominal de entrega(mbar)	Conexión de entrada	Conexión de salida, inches	Dispositivo de seguridad	
					EFV Automática	PRV
694	Propano	37	.880 P.O.L.	*	opcional	opcional
	GLP	29		*	opcional	opcional
	Butano	29		*	opcional	opcional
698	Propano	37	.880 P.O.L.	*	opcional	opcional
	GLP	29		*	opcional	opcional
	Butano	29		*	opcional	opcional
758	Propano	37	.880 P.O.L.	*	opcional	opcional
	GLP	29		*	opcional	opcional
	Butano	29		*	opcional	opcional

* de acuerdo con las normas del país en los que se utiliza

cavagna group

Wherever gas is used, we are there

cavagna group

Wherever gas is used, we are there

Reguladores

Jumbo para Cilindros

Tipo 682 - ø35	PG. 18
Tipo 825 - ø20 ø21 ø22 ø27	PG. 19

cavagna group

Kosan+ LINE
Baja Presión

Tipo 682 - ø 35

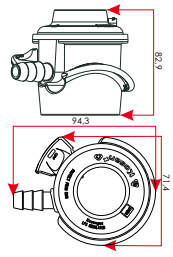

Descripción del Producto

El nuevo Kosan+ es un regulador de baja presión no ajustable de etapa doble para uso doméstico; está diseñado para ser usado en cilindro con gas licuado de petróleo con una conexión clip-on de diámetro igual a ø35 tipo G.56 amparado en los acoplamientos rapidos G.56 descritos en la EN 16129. La conexión con el aparato se realiza mediante una manguera de goma. Este regulador tiene una forma compacta y ergonométrica para un agarre perfecto y fácil manipulación. Regulador para ser colocado en cilindros de gas, la primera posición del regulador es sobre la parte superior de la válvula automática y luego, ejerciendo una pequeña presión sobre el regulador hacía abajo, se logra el enganche con un simple clic a la válvula. La apertura y cierre de gas se logra al girar 1/2 vuelta la perilla on-off (-). El regulador Kosan+ solo puede ser desconectado de la válvula cuando la perilla se encuentra en la posición cerrado off ( ). Desconectarlo de la válvula del cilindro y de la manguera de goma es necesario cuando no se usa por un periodo de tiempo prolongado. La válvula de alivio de sobre presión no está permitida cuando el regulador se usa en aplicaciones interiores, perdidas de gas incontroladas pueden lesionar a personas y cosas materiales. La válvula de exceso de flujo es sugerida para prevenir fugas incontrolables de gas en el caso que accidentalmente se desconecte la manguera o se corte la manguera en la zona de unión con el regulador. El regulador Kosan+ tiene una vida útil igual a 10 años, en entorno estándar; lo cual significa un uso apropiado y en condiciones normales. El regulador está embalado en una caja con su manual de usuario final.

Válvula Jumbo automática

DVGW CERT

Homologación EN 16129

682 Configuraciones

Tipo	Gas	Presión nominal de entrega(mbar)	Conexión de entrada, mm	Conexión de salida, mm	Dispositivo de seguridad	
					EFV Automática	PRV
682	Propano	37	Ø 35	*	opcional	opcional
	GLP	29	Ø 35	*	opcional	opcional
	Butano	29	Ø 35	*	opcional	opcional

* de acuerdo con las normas del país en los que se utiliza

Tipo 895 - ø35

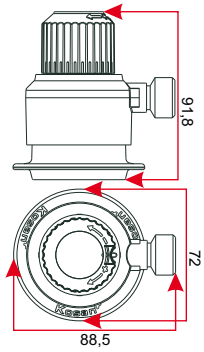

Descripción del Producto

El nuevo Kosan+ ø35 es un regulador de alta presión para aplicaciones de uso industrial y cilindros de gas licuado equipado con una conexión G.56 de acuerda a la normativa EN 16129. Es un regulador de una etapa simple, con una capacidad máxima de 4-8 Kg/h. El rango de presión de salida es de 0,5 a 2 bar, basado en una escala de 10 posiciones. Este regulador tiene una forma compacta y ergonométrica para un agarre perfecto y fácil manipulación. Regulador para ser colocado en cilindros de gas, la primera posición del regulador es sobre la parte superior de la válvula automática y luego, ejerciendo una pequeña presión sobre el regulador hacía abajo, se logra el enganche con un simple clic a la válvula. La presión de salida puede ser aumentada o disminuida fácilmente presionando y girando simultáneamente el botón rojo junto con la0 perilla o volante hacia la derecha, para obtener la presión de salida deseada. El regulador Kosan+ para alta presión debe ser conectado a la aplicación de gas a través de una manguera de goma para alta presión (se recomienda una manguera de goma para 20 bar). El Kosan+ para alta presión es para aplicaciones al exterior. No está permitido su uso en aplicaciones interiores. El Kosan+ para alta presión esta en concordancia con la norma EN 16129. El regulador Kosan+ está embalado en una caja con su manual de usuario final.

Válvula Jumbo automática

Homologación EN 16129

895 Configuraciones

Tipo	Gas	Presión nominal de entrega(mbar)	Capacidad de entrega (Kg/h)	Conexión de entrada, mm	Conexión de salida, inches
895	GLP	0.5 - 2	4 - 8	ø 35	*

* de acuerdo con las normas del país en los que se utiliza

cavagna group

Wherever gas is used, we are there

cavagna group

Wherever gas is used, we are there

Reguladores Ataque Rápido

Tipo 511 - ø20 ø21 ø22 ø27 horizontal/vertical	PG. 22
Tipo A35S - ø35	PG. 23

cavagna group

Kosan LINE Acoples

Tipo 511 - ø20 ø21 ø22 ø27 horizontal/vertical

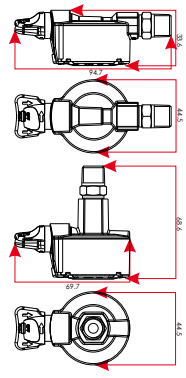

Descripción del Producto

El acople rápido o adaptador tipo 511 de diámetro 22 uso industrial mm se conecta a una válvula de cilindro quick-on ø22 (como la indicada en la figura G.54 de la norma EN12864) directo al sistema de regulación o por una manguera de alta presión. El adaptador tipo 511 de diámetro 22 mm no puede reducir la presión de gas del cilindro. El adaptador tipo 511 de diámetro 22 mm tiene los siguientes dispositivos de seguridad en base a normativa:

- Conexión Segura
- Válvula AntiRetorno
- Fusible Térmico

El adaptador tipo 511 de diámetro 22 mm puede tener salida horizontal o vertical y es adecuado para aplicaciones externas o internas, siempre que esté protegido de las inclemencias atmosféricas por un refugio. El adaptador tipo 511 tiene una vida útil igual a 10 años, en entorno estándar; lo cual significa un uso apropiado y en condiciones normales. El adaptador tipo 511 está embalado en una caja con su manual de usuario final.

DVGW CERT

En conformidad con EN 16129

511 Configuraciones

Tipo	Conexión de entrada, inches	Dirección Conexión de salida	Conexión de salida, inches
511	*	Horizontal	*
		Vertical	

* de acuerdo con las normas del país en los que se utiliza

Tipo A35S - ø35

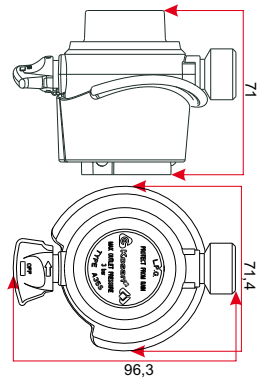

Descripción del Producto

ADVERTENCIA: los acoplamientos Tipo A35S de 35 mm de diámetro no son adecuados para regular la presión del cilindro. Es adecuado para limitar la presión a 3bar entre la conexión al cilindro y el dispositivo de regulación, por lo tanto, necesita un dispositivo de regulación en la salida. El objetivo del tipo de acoplamiento A35S es garantizar la conexión del regulador de forma segura. ADVERTENCIA: los acoplamientos tipo A35S no se pueden y no deben ser conectados directamente a un aparato de gas doméstico. Por lo tanto otro regulador debe estar conectado al acoplamiento de la salida de los A35S y de acuerdo con los requisitos de ajuste de gas EN 437. Los acoplamientos A35S tienen dos características de seguridad incorporadas tales como: - Caja de seguridad CONNECTION – Válvula Anti Retorno, pero la conexión G56 no permite el diseño de la válvula de Cierre. Los acoplamientos A35S de diámetro 35 mm son adecuados tanto para aplicaciones de interior como al aire libre, siempre que estén protegidos contra los elementos atmosféricos por un refugio. Los acoplamientos A35S de diámetro 35 mm tienen una vida útil igual a 10 años bajo un ambiente estándar; que significa un comportamiento en el usuario final estándar y utilizado a presión atmosférica estándar. El tipo A35S esta en conformidad con la norma EN 16129. Los acoplamientos tipo A35S diámetro A35S están empacados en una sola caja con el manual de usuario final.

Homologación EN 16129

A35S Configuraciones

Tipo	Gas	Conexión de entrada, mm	Conexión de salida, inches	Presión de salida
A35S	GLP	ø35	*	3 bar

* de acuerdo con las normas del país en los que se utiliza

cavagna group

Wherever gas is used, we are there

cavagna group

Wherever gas is used, we are there

Reguladores

Residenciales - Comerciales - Industriales

Pequeñas Aplicaciones

Tipo 753 - Semi-Ajustable	PG. 26
Tipo 776 - Segunda Etapa, Presión Media con UPSO	PG. 27
Tipo 914 - Primera Etapa, Alta Presión	PG. 28
Tipo 755 - Media Presión Y 10 Posiciones Adjustables	PG. 29
Tipo 752 - Segunda Etapa, Media Presión Y Regulable	PG. 30
Tipo 915 - Única Etapa, Alta Presión, Ajustable	PG. 31
Tipo 932 - Única Etapa, Alta Presión, Ajustable	PG. 32

cavagna group

Tipo 753 Semi-ajustable

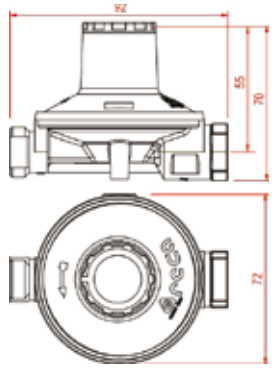

Descripción del Producto

El tipo 753 es un regulador de segunda etapa de baja presión adecuado para ser instalado en regulación de presión de instalaciones domesticas con doble etapa. Este regulador no puede ser usado como un regulador de etapa única, siempre debe ser instalado después del regulador de primera etapa. El regulador tipo 753 reduce la presión que sale directamente desde la primera etapa para su aplicación directa en la instalación final.
Si bien es cierto, viene ajustado a una presión de salida de 30 mbar, su rango de ajuste (manual) se mueve ente 22 y 50 mbar.

Especificaciones Técnicas

Cuerpo y tapa: Inyectados en zamac y pintados
Resorte: Acero inoxidable
Diafragma: NBR aprobado

Es posible entregarlo con una base soporte para su correcta instalación (Opcional y bajo requerimiento).

DVGW CERT

Homologación EN 16129

753 Configuraciones

Tipo	Gas	Presión de entrada a regulador (bar)	Presión de entrega (mbar)	Potencia (BTU/h)	Conexión de entrada	Conexión de salida
753	Propano Butano GLP	0.7 - 16	30	480,000	W20 x1/ 142 L.H.	HN 10* 3kg
					M20 x 1,5 Macho	G 3/8" Hembra 4kg

Tipo 776 Regulador de segunda etapa presión media con sistema UPSO

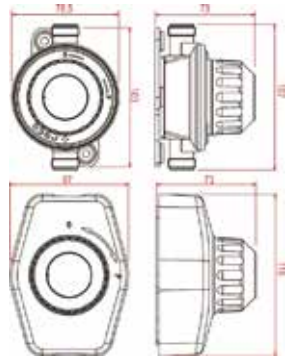

Descripción del Producto

El tipo 776 es un regulador de segunda etapa, media presion y permite con la perrilla en su parte superior, impedir el paso del gas cuando el usuario lo estime conveniente (ver foto). Este modelo es adecuado para ser utilizado en instalaciones de regulacion de doble etapa de presion, siempre debe ser instalado despues de un regulador de primera etapa.
Posee un sistema de seguridad conocido por sus siglas UPSO (Under-Pressure Shut Off) que opera cuando la presion de entrega a la instalacion es insuficiente y el regulador es incapaz de garantizar la presion correcta de operacion. Despues de la activacion del sistema UPSO y eliminando cualesquier anomalia, es necesario resetear el sistema de seguridad manualmente con la finalidad de volver operativo nuevamente el regulador. Bajo requerimiento, este regulador puede ser entregado con una base soporte y una cubierta protectora (ver foto). Homologacion: NF (Francia).

776 Configuraciones

Tipo	Gas	Presión de entrada a regulador (bar)	Presión de entrega (mbar)	Capacidad de entrega (BTU)	Conexión de entrada	Conexión de salida
776	Propano	0.5 - 1.5	28 - 30	190,000 - 240,000	M20 x 1,5 Macho	G 7/8 CH35 Hembra
	Butano	0.2 - 0.6	37	60,000 - 120,000	M20 x 1,5 Macho	M20 x 1,5 Macho

cavagna group

Tipo 914 Regulador alta presión de primera etapa

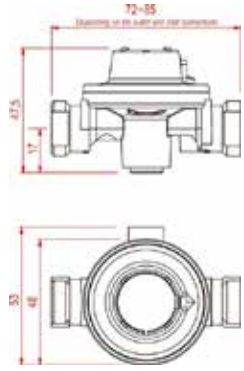

Descripción del Producto

El tipo 914 es un regulador de alta presión de 1ra. etapa con conexiones roscadas para unirlo directamente a cilindros que son usados en manifolds o en mini sistemas de cilindros.
Este regulador se instala siempre seguido de un regulador de 2da. etapa, el cual reduce adecuadamente la presión que debe operar en los artefactos. Bajo requerimiento, el tipo 914 puede ser proporcionado con indicador (manómetro) para comprobar la estanqueidad de toda la instalación.

Especificaciones Técnicas

Cuerpo y tapa: Inyectados en zamac y pintados
Resorte: Acero
Diafragma: NBR aprobado

DVGW CERT

Homologación EN 16129

914 Configuraciones

Tipo	Gas	Presión de entrada a regulador (bar)	Presión de entrega (mbar)	Capacidad de entrega (BTU)	Conexión de entrada	Conexión de salida
914	Propano	2.5 - 16	20	380,000	1/4" NPT Hembra	1/4" NPT Hembra

Tipo 755 Regulador media presión y 10 posiciones ajustables

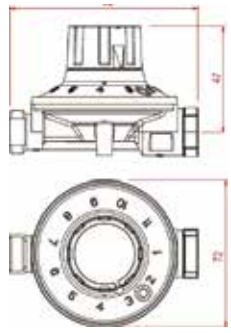

Descripción del Producto

El tipo 755 es un regulador de segunda etapa y de media presión con 10 posiciones ajustables adecuado para ser instalado en regulación de presión de instalaciones domesticas con doble etapa. La regulación de gas es posible con la perilla montada en la parte superior del regulador (ver foto). La posición 1 corresponde al valor mínimo de presión en la salida, mientras que el número 10 corresponde a la máxima presión de salida. Este regulador no puede ser usado como un regulador de única etapa, debe ser siempre instalado después de un regulador de primera etapa.

Especificaciones Técnicas

Cuerpo y tapa: Inyectados en zamac y pintados
Resorte: Acero inoxidable
Diafragma: NBR aprobado
Normativa: EN13785

Es posible entregarlo con una base soporte para su correcta instalación (Opcional y bajo requerimiento).

Homologación EN 16129

755 Configuraciones

Tipo	Gas	Presión de entrada a regulador (bar)	Presión de entrega (mbar)	Capacidad de entrega (BTU)	Conexión de entrada	Conexión de salida
755	Propano GLP	1 - 16	50 - 150	190,000	G 1/4" Hembra	G 3/8" Hembra

Tipo 752 Regulador de segunda etapa media presión y regulable

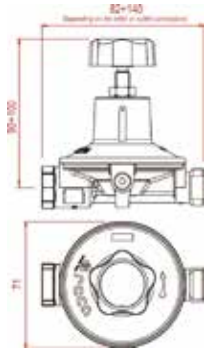

Descripción del Producto

El tipo 752 es un regulador de segunda etapa media presión y ajustable adecuado para ser instalado en regulación de presión de instalaciones domesticas con doble etapa. La regulación de gas es posible con la perilla montada en la parte superior del regulador. El regulador tipo 752 reduce la presión que sale directamente desde la primera etapa para su aplicación directa en la instalación final.

Especificaciones Técnicas

Cuerpo y tapa: Inyectados en zamac y pintados
Resorte: Acero
Diafragma: NBR aprobado

Es posible entregarlo con una base soporte para su correcta instalación (Opcional y bajo requerimiento).
Provisto con indicador para chequear la presión de salida.

Homologación EN 16129

752 Configuraciones

Tipo	Gas	Presión de entrada a regulador (bar)	Presión de entrega (mbar)	Capacidad de entrega (BTU)	Conexión de entrada	Conexión de salida
752	Propano Butano GLP	1 - 16	0 - 300	190,000	G 1/4" Hembra	G 1/8" Hembra

Tipo 915 Regulador alta presión de única etapa, ajustable

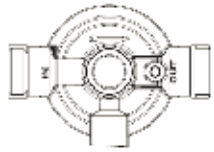

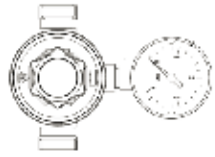

Descripción del Producto

El tipo 915 es un regulador de alta presión, etapa única y ajustable.Puede ser conectado directamente a la válvula de un cilindro. El formato habitual de entrega es con conexiones hembras a la entrada y salida. El tipo 915 está construido para controlar la presión predominante en el cilindro y reducirla a la presión de servicio de los aparatos. La regulación del gas es posible manipulando la perilla que se encuentra en la parte superior del regulador.

Especificaciones Técnicas

Cuerpo y tapa: Inyectados en zamac y pintados
Resorte: Acero inoxidable
Diafragma: NBR aprobado

Homologación EN 16129

915 Configuraciones

Tipo	Gas	Presión de entrada a regulador (bar)	Presión de entrega (bar)	Capacidad de entrega (BTU)	Conexión de entrada	Conexión de salida
915	Propano GLP	16 Max	0 - 2	380,000	1/4" NPT Hembra	1/4" NPT Hembra
		0.5 - 4		380,000 - 660,000	G 1/4 Hembra	G 1/4 Hembra

Tipo 932 Regulador alta presión de única etapa, ajustable

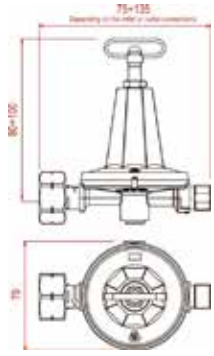

Descripción del Producto

El tipo 932 es un regulador de alta presión, etapa única y ajustable. Puede ser conectado directamente a la válvula de un cilindro. La regulación de gas es posible con la perilla montada en la parte superior del regulador (ver foto). El regulador tipo 932 reduce la presión que sale directamente desde la primera etapa para su aplicación directa en la instalación final.

Especificaciones Técnicas

Cuerpo y tapa: Inyectados en zamac y pintados
Resorte: Acero
Diafragma: NBR aprobado

Es posible entregarlo con una base soporte para su correcta instalación (Opcional y bajo requerimiento).
Provisto con indicador para chequear la presión de salida.

Homologación EN 16129

932 Configuraciones

Tipo	Gas	Presión de entrada a regulador (bar)	Presión de entrega (mbar)	Capacidad de entrega (BTU)	Conexión de entrada	Conexión de salida
932	Propano GLP	16 Max	0 - 20	380,000	1/4" NPT Hembra	1/4" NPT Hembra
		0.5 - 4		380,000 - 660,000	G 1/4 Hembra	G 1/4 Hembra

cavagna group

Wherever gas is used, we are there

Accesorios

Tipo 501LP - Manguera de Baja Presión	PG. 36
Tipo 501HP - Manguera de Alta Presión	PG. 36
Conexión T	PG. 36
Tipo 551 - Rampas	PG. 34
Manómetro	PG. 35
Pigtails de cobre	PG. 35

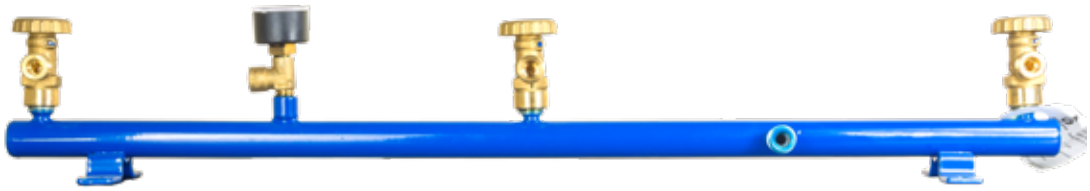

Accesorios

Tipo 551 - Rampas

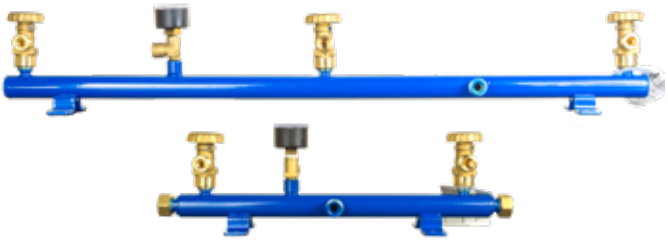

Descripción del Producto

Las rampas son de cuatro tipos: 2 plazas, modular de 2 plaza, 3 plazas y 4 plazas.

Tipo	Conexión de Entrada	Conexión de salida
551	W20 x 1/14" Izquierda	W20 x 1/14" Izquierda

Ejemplos de instalación

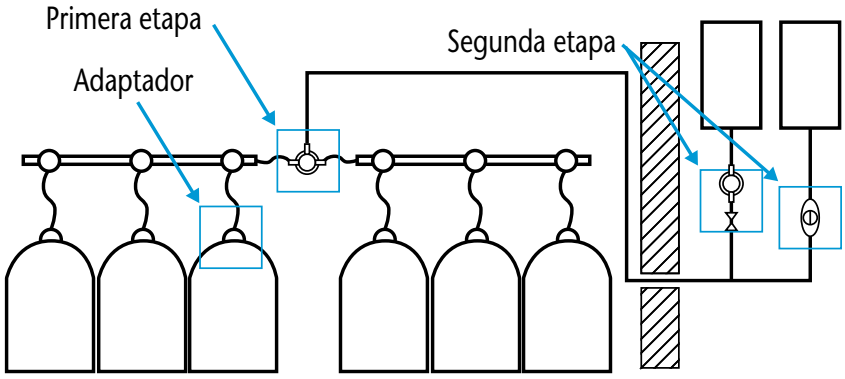

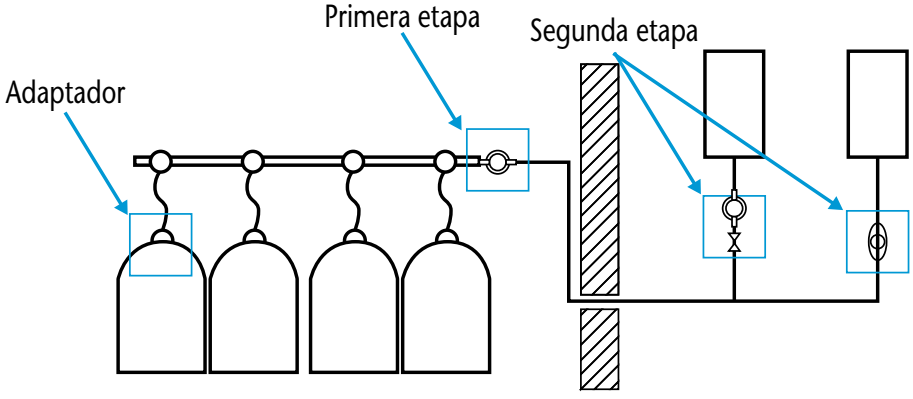

Ver más detalle en pag.51

Accesorios

Manómetro

Descripción del Producto

Manómetro GLP para baja presión

Tipo	Conexión de Entrada
5011100003	RC 1/8 UNI ISO 7/1

Pigtails de cobre

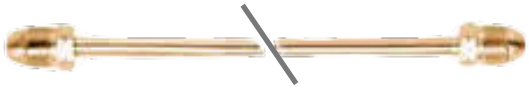

Descripción del Producto

Los Pigtails están disponibles en una variedad de conexiones y tamaños.
Nota: Cavagna Grupo recomienda instalar un nuevo pigtail con cuando se sustituye el regulador

Connections	Approximate Length	Part Number	
		Part 1/4" tube	
		7/8" Hex Short Nipple	1 1/8" Hex Long Nipple
1/4" Inv. flare + M.POL	20"	**30-A-190-0006**	-
	CD CO	**30-A-190-0007**	-
1/4" NPT + M.POL	12"	**30-A-190-0001**	-
	20"	**30-A-190-0002**	-
M.POL + M.POL	12"	**30-A-190-0004**	-
	20"	**30-A-190-0003**	-
	00	**30-A-190-0005**	-
		-	**30-A-190-0008**

Accesorios

Tipo 501LP - Manguera de Baja Presión

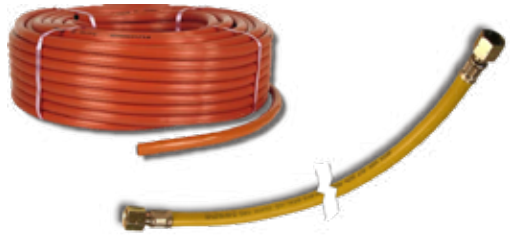

Descripción del Producto

Manguera de gas Tipo 501LP, se ofrece al mercado en bobinas.
En primer lugar se debe definir el país de destino.
Manguera de gas Tipo 501LP, también se puede proporcionar al mercado con accesorios de entrada y salida para conectar a cilindros disponibles en cada uno de los países. Son de termoplástico (-20 ° C) o de goma para los países más fríos (-30 ° C).
Las mangueras se construyen cumpliendo las diferentes normas disponibles en los países de destino del producto.

Tipo 501HP - Manguera de Alta Presión

Descripción del Producto

Con el fin de complementar la instalación de los reguladores, tenemos disponible mangueras para alta presión con distintas conexiones de entrada, para las válvulas más comunes usadas en cilindros.
Los accesorios de entrada / salida de las diferentes mangueras, están reforzadas por casquillos de acero doblados hacia adentro en la manguera, de modo que se garantiza un sellado perfecto.
Las mangueras se construyen cumpliendo las diferentes normas disponibles en los países de destino del producto.
La presión de trabajo de las mangueras para todos los modelos es de 20 bar, mientras que la presión de prueba es de 80 bar.

Colector multiple de cilindros

Descripción del Producto

Para uso en sistemas que requieren el servicio de gas sin interrupción durante el cambio de cilindro.

Conexión de Entrada	Conexión de salida
F. POL	M. POL

Conexión T

Descripción del Producto

Utilizado para aplicaciones de dos cilindros
Las válvulas de no retorno incorporadas permiten la extracción y el relleno del cilindro vacío, mientras el cilindro de reserva permanece operativo.

Conexión de Entrada	Conexión de salida
1/4" Abocinado Invertido	1/4" Abocinado Invertido 1/4" MPT

Accesorios

Exceso de flujo

Código	Descripció	Tipo de embalaje	Recuento de cartones
16-A-190-0002	Exceso de flujo	Caja	12

Descripción del producto

Excess Flow POL x 1/4" MPT
Para ensamblarse en reguladores de doble etapa.
The excess flow limiting device has a closing flow rate of 404 sdh of LPG at 100 psig (1 .1 gpm propane).

Adaptador POL

Código	Descripció	Tipo de embalaje	Recuento de cartones
16-1-190-0180	Adaptador POL	Caja	12

Descripción del producto

POLx 1 /4" MPT
Para ensamblarse en reguladores de doble etapa.

Racor de entrada

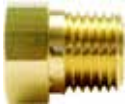

Código	Descripció	Tipo de embalaje	Recuento de cartones
16-1-110-0825	Inlet Fitting	Caja	12

Descripción del producto

1/4" Inverted flare x 1 /4" MPT
Para ensamblarse en reguladores de cambio automatico.

Mensula "L"

Código	Descripció	Tipo de embalaje	Recuento de cartones
17-1-110-0073	"L" rack mounting bracket	Caja	12

Descripción del producto

La ménsula "L" está especialmente diseñada para instalar reguladores en aplicaciones que las requieren. Tornillos de montaje incluidos.

Mensula "Z"

Código	Descripció	Tipo de embalaje	Recuento de cartones
17-1-110-0059	"Z" wall mounting bracket	Caja	12

Descripción del producto

La ménsula "Z" está especialmente diseñada para instalar reguladores en aplicaciones que las requieren. Tornillos de montaje incluidos.

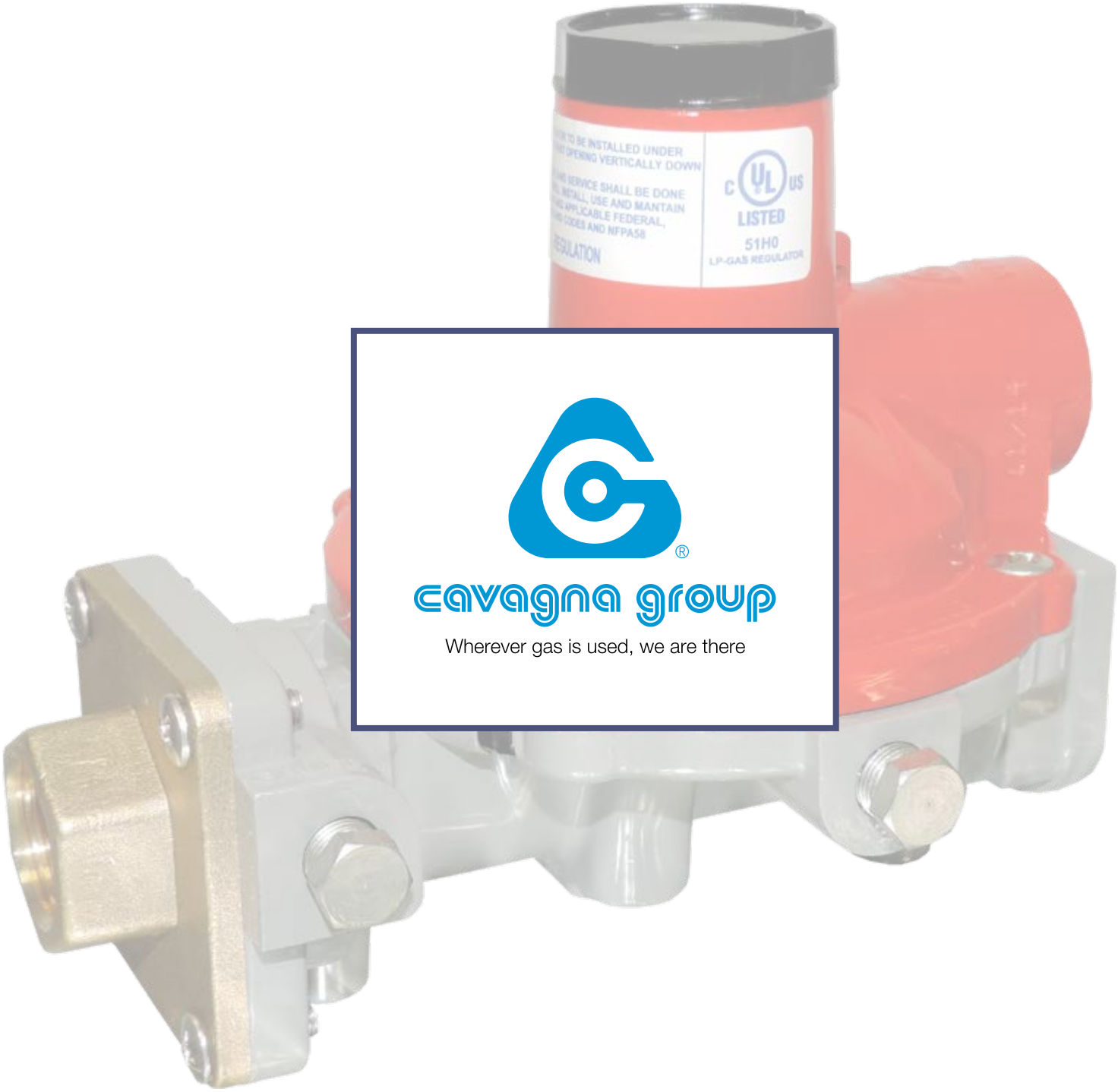

cavagna group

Wherever gas is used, we are there

cavagna group

Wherever gas is used, we are there

Kosan LINE

Reguladores

Residenciales - Comerciales - Industriales

Instalaciones	PG. 40
Reguladores Residenciales - Comerciales	PG. 43
Reguladores Industriales	PG. 53
Reguladores Comerciales - Industriales Segunda Etapa	PG. 59
Reguladores con seguridad UPSO/OPSO	PG. 63
Estabilizadores GLP & Gas Natural	PG. 67

Instalaciones

Reguladores

Los reguladores son clasificados de acuerdo a su uso y a las condiciones particulares en que se pretende regular el gas. Por lo tanto, los reguladores de primera y segunda etapa son diseñados para ser usados en instalaciones residenciales o comerciales. El regulador de primera etapa reduce la presión de entrada, que viene del cilindro o tanque, a un nivel adecuado para evitar daños en el regulador de segunda etapa, de esta forma el regulador de segunda etapa reduce la presión por debajo de los 10 PSI. El regulador de segunda etapa es un regulador reductor de presión, la presión que llega desde un regulador de primera etapa la reduce directamente a la presión de entrada de los artefactos en uso o a una presión media en el caso de instalaciones con controladores de presión. Los reguladores Cavagna Group para instalaciones residenciales o comerciales cumplen con los estándares UL 144. Están diseñados para ser instalados en el exterior, siguiendo las instrucciones de instalación del fabricante. Los estabilizadores de presión Cavagna Group son usados en gas natural o en instalaciones de GLP, después de un regulador de segunda etapa con un valor de presión medio. Los estabilizadores de presión, son un elemento adicional que se incorpora en una instalación para compensar posibles bajas de presión que vienen del sistema de suministro o de la red de distribución. Todos los estabilizadores de presión son diseñados para ser usados en instalaciones interiores y cumplen con los estándares de ANSI Z2180.

Tipos de instalación

Instalación Tipo A

El regulador de primera etapa es conectado a la válvula del tanque según apartado 6.8.1.1 de la NFPA 58. Suministra a un regulador de segunda etapa que por lo general se encuentra cerca de la casa o accesorios. La longitud y diámetro de los tubos de gas que conectan los reguladores de primera etapa y segunda etapa tienen que ser calculados de manera que se asegure el suministro de presión mínima para el regulador de segunda etapa (5 psi) y para garantizar la capacidad máxima permitida para los aparatos de gas. De la misma forma, el largo y diámetro de las cañerías de salida que conectan el regulador de segunda etapa con los artefactos tiene que ser calculados de manera tal que respeten la máxima capacidad y caída de presión autorizada, para asegurar un buen funcionamiento de la instalación. El regulador de primera etapa debe ser instalado de acuerdo con la figura 1, siempre cubierto y en la posición indicada para que su dispositivo de alivio o venteo no quede expuesto al agua. El regulador de segunda etapa es normalmente instalado en el exterior y es colocado con el venteo hacia abajo, lejos de cualesquier abertura en la construcción. Ver apartado 6.8.1.6 de la NFPA 58. En cuanto a su instalación en interiores, por favor, consultar apartado "1.3. Instalaciones Interiores", en el presente catálogo.

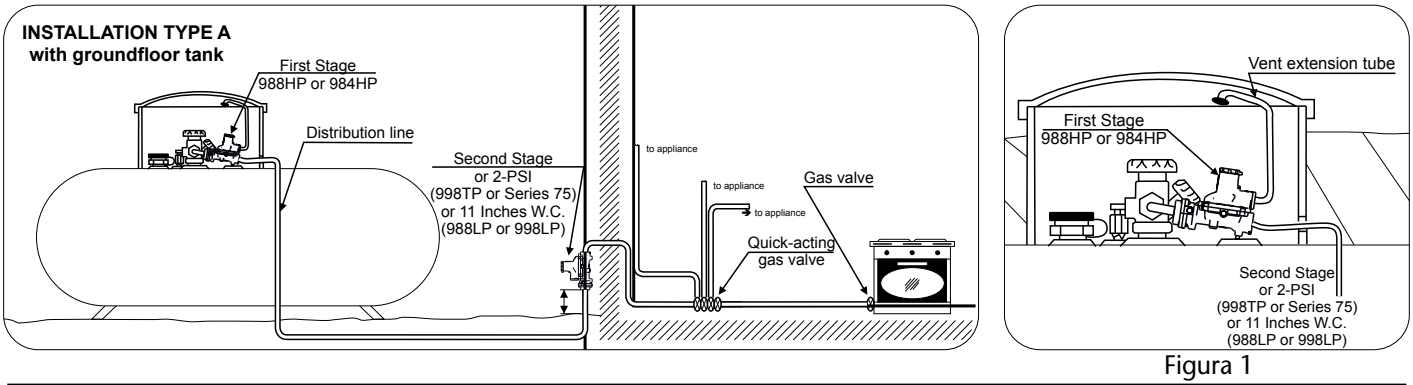

Figura 1

Instalación Tipo B

Si el tanque de gas se encuentra cerca del edificio o construcción (i.e. tanques enterrados), es posible utilizar un grupo de reguladores compuesto por primera y segunda etapa integradas, conectada directamente al tanque de gas. La longitud y diámetro de las cañerías de conexión del grupo de regulación a los accesorios debe ser calculada para respetar las máximas pérdidas de capacidad autorizada y asegurar un buen funcionamiento de la instalación. El grupo de regulación debe ser instalado con una tapa con cubierta combada hacía arriba, pero ligeramente curvado hacía abajo (regulador), por favor, ver figura 1.

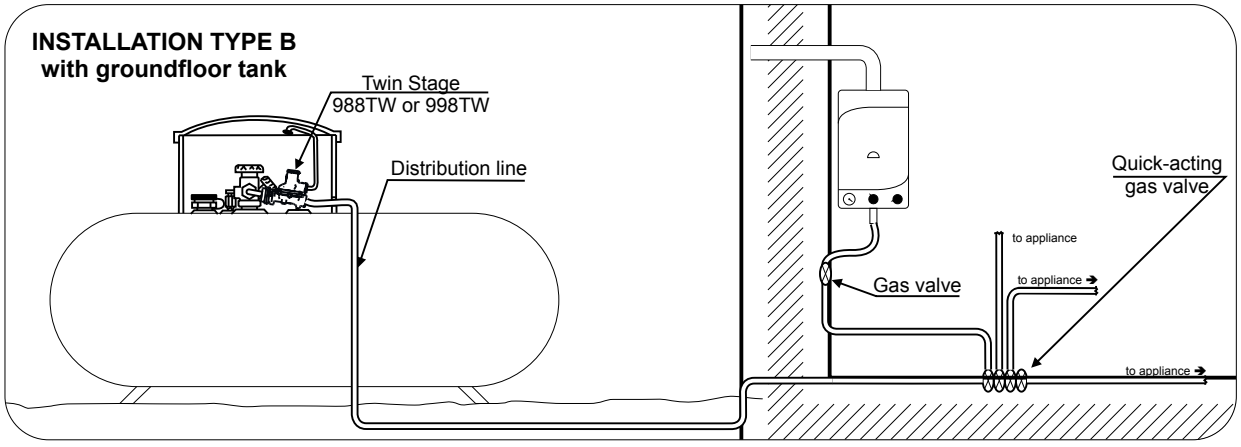

Instalación Tipo C

La instalación Tipo C es similar a la Tipo A, sin embargo, la presión de salida del regulador a la segunda etapa es de 2 psi en lugar de 11" WC. La presión de salida del regulador de segunda etapa es estabilizada por un controlador de presión que se encuentra dentro del edificio o construcción, el cual entrega a los artefactos una presión normal de 11" WC.

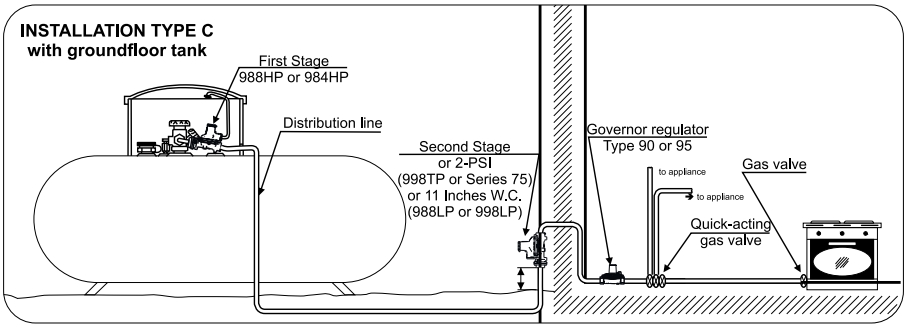

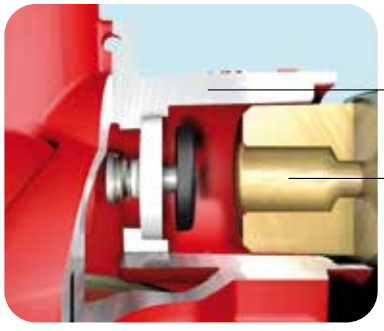

Figura 2

1.3 Instalación "INTERIOR"

Si el regulador de segunda etapa tiene que ser instalado en el interior del edifico o construcción, el tubo que se conecta al agujero de venteo debe estar conectado con el exterior. Ver figura 2. Por esta razón se deben tomar algunas precauciones: El montaje de la cañería de descarga (hembra rosca 3/4 NPT) no puede interferir con el normal funcionamiento de la apertura de la válvula. Ver figura 2. Mantener la curvatura del tubo a un máximo para prevenir eventuales bajas de capacidad compatibles con funcionamiento normal de la válvula.
En la figura 3 usted puede encontrar las Dimensiónes que respectan a un normal funcionamiento de la válvula (H=39 inch; L=31 inch).
La conexión de descarga a la salida debe ser provista de un filtro para prevenir la entrada de insectos en esta (curva 3/4 hembra).

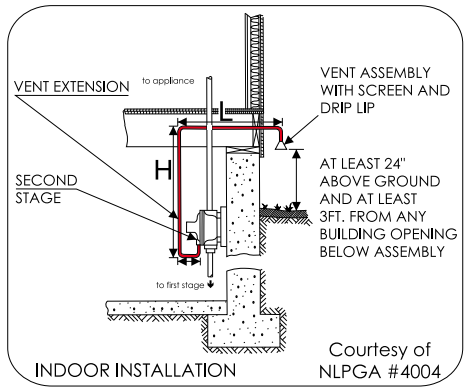

Figura 3

1.4 Dimensiónes del regulador

Las Dimensiónes del regulador son indicadas con tres letras: L, W, H:
L resulta de la longitud entre la conexión de entrada y la conexión de salida incluida.
W corresponde al ancho del regulador entre lado y lado.
H es la altura del regulador de la parte más baja del cuerpo a la parte más alta de la tapa.

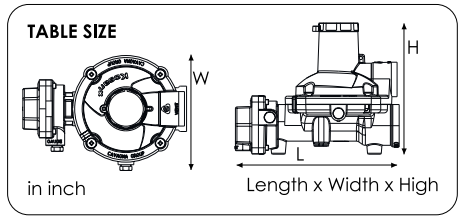

Figura 4

1.5 Anti-manipulación

Las tapas de los reguladores de gas están sujetas al cuerpo por medio de tornillos protegidos contra desmontaje y con un dispositivo a prueba de manipulación que se daña visiblemente en el caso de que alguien abra los tornillos del regulador. Además, los reguladores ajustables tienen un tapón negro en la parte superior de la tapa, que tiene que fijarse de forma segura una vez que la presión de salida se ha establecido, por lo tanto, es obligatorio sellar el tapón con la finalidad de impedir la regulación inadecuada de la presión por personal no autorizado. Ver figura 6.

Figura 5

1.6 Soporte de montaje

Para cualesquier regulador montado en la pared, son esenciales soportes de montaje: Soportes de montaje en acero si el regulador es fabricado en aluminio. Soportes de montaje de plástico si el regulador es fabricado en aleación de zinc. La aislación del regulador de la pared previene eventual corrosión eléctrica.

Tipo **P100A**

L 6.692 x W 3.484 x H 0.248

Tipo **P100L**

L 7.48 x W 4.429 x H 0.216

Tipo **P21**

L 6.299 x W 1.968 x H 0.688

Figura 6

cavagna group

Wherever gas is used, we are there

Kosan LINE

Reguladores

Residenciales - Comerciales

Reguladores de primera etapa	PG. 44
Reguladores de segunda etapa	PG. 45
Reguladores de segunda etapa con Unión Dieléctrica incorporada	PG. 46
Reguladores 2-PSI	PG. 47
Reguladores Doble Etapa (TWIN)	PG. 48
Reguladores Pol Doble Etapa	PG. 49
Automatic Changeovers	PG. 60

Reguladores de primera etapa

Tipo 984HP

L 4.881 x W 4.33 x H 3.917" - **Peso:** 31.375 oz.

Tipo 988HP

L 6.027 x W 4.33 x H 4.94" - **Peso:** 48.75 oz.

Descripción del Producto

Reguladores de primera etapa para reducir la presión de entrada que viene desde un tanque, a un nivel medio adecuado para alimentar un regulador de segunda etapa. Tanto el tipo 984HP y 998HP están diseñados para instalaciones tipo A e instalaciones tipo C. Estos reguladores deben ser instalados en el exterior y en la posición correcta con el agujero de venteo hacia abajo. En sus versiones estándar, los reguladores 984HP y 998HP son entregados con los agujeros de ventilación en línea con las Conexiónes de salida.

Especificaciones Técnicas

Cuerpo y cubierta: Aluminio
Diafragma: Reforzado
Presión de entrada a regulador: 25-250 PSIG
Tornillos del cuerpo superior: Acero Inoxidable
Tornillos conexión de entrada: Acero Inoxidable
Gas: Propano
Presiónes
Presión de entrada 100 PSIG,
Presión de salida 10 PSIG
Flujos proporcionados: flujo basado en presión de entrada de 25 psi (1,72 bar) y 20% de caída (en conformidad con el estándar UL144).

984HP & 988HP Configuraciones

Tipo	Potencia (BTU/h) Propano	Conexiónes de entrada, inches	Conexión de salida, inches	Presión de entrega PSIG (rango ajustable) (bar)	Presión de entrega ajustada PSIG (bar)
984HP - 04	1,000,000	1/4" NPT	1/2" NPT	No adjustment	10 (0.69)
988HP - 07	2,000,000	1/2" NPT		4 to 6 (0.28 to 0.41)	5 (0.34)
988HP - 08		POL			
988HP - 09	2,250,000		3/4" NPT		
988HP - 04	2,100,000	1/2" NPT	1/2" NPT	8 to 12 (0.55 to 0.83)	10 (0.69)
988HP - 01	2,400,000	3/4" NPT	3/4" NPT		
988HP - 05	2,100,000	POL	1/2" NPT		
988HP - 06	2,250,000		3/4" NPT		

Reguladores de segunda etapa

Tipo 988LP

L 6.027 x W 4.33 x H 4.94" - **Peso:** 40.75 oz.

Tipo 998L

L 7.055 x W 5.657 x H 4.964" - **Peso:** 57.625 oz

Descripción del Producto

El regulador de segunda etapa reduce la presión proveniente del regulador de primera dejándola apta para ser usada en aplicaciones o a un valor medio de presión en caso de instalaciones con gobernadores de presión.
Tanto el tipo 984LP y 998LP están diseñados para instalaciones tipo A. Estos reguladores deben ser instalados en el exterior y en la posición correcta con el agujero de venteo hacia abajo.
En sus versiones estándar, los reguladores 988LP y 998LP son entregados con los agujeros de ventilación en línea con las Conexiónes de salida.

Especificaciones Técnicas

Cuerpo y cubierta: Aluminio
Diafragma: Reforzado
Presión de entrada a regulador: 5-15 PSIG
Tornillos del cuerpo superior: Acero Inoxidable
Tornillos conexión de entrada: Acero Inoxidable
Gas: Propano
Presiónes Presión de entrada 10 PSIG,
Presión de salida 11 Inch WC
Flujos proporcionados: flujo basado en presión de entrada de 10 psi (0,69 bar) y 20% de caída (en conformidad con el estándar UL144).

Fig.A
998LP-03
998LP-04
998LP-29

Back Mount
Peso: 56.625 oz

Fig.B
998LP-05

Angle Body
Peso: 58.25 oz

Fig.C
998LP-09
998LP-10

In line
Peso: 106.25 oz

988LP & 998LP Configuraciones

Tipo	Potencia (BTU/h) Propano	Conexiónes de entrada, inches	Conexión de salida, inches	Presión de entrega (rango ajustable) (Mbar)	Presión de entrega ajustada (Mbar)
988LP - 03	800,000	1/2" NPT	1/2" NPT	9" - 13" WC (22 to 32)	11" WC (27)
998LP - 19					
998LP - 22	1,000,000				
998LP - 01	1,400,000		3/4" NPT		
998LP - 28 [1]					
998LP - 02		3/4" NPT			
998LP - 05	920,000		3/4" NPT LAT		
998LP - 03	1,000,000	1/2" NPT	3/4" NPT 90°		
998LP - 04		3/4" NPT			
998LP - 29 [1]					
998LP - 10	2,300,000		3/4" NPT		
998LP - 09		1" NPT	1" NPT		

[1] Vent-hole in line with the outlet fitting.

cavagna group

Kosan + Guardian

Reguladores de segunda etapa
Con Unión Dieléctrica incorporada

Tipo 998LP

L 7.055 x W 5.657 x H 4.964" - **Peso:** 57.50 oz

Tipo 998TP

L 7.055 x W 5.657 x H 4.964" - **Peso:** 57.50 oz

Descripción del Producto

Los reguladores KOSAN + Guardianes incorporan un aislamiento dieléctrico. Este regulador es una solución todo en uno y no hay necesidad de comprar las uniones dieléctricas por separado. Los modelos Guardian reducen los costos de instalación y tiempo, así como los posibles puntos de fuga.

Especificaciones Técnicas

Por Tipo LP ver la página 41.
Por Tipo TP ver la página 43.

In accordance with NFPA 58

§ 6.9.3.16 Los tubos y mangueras metalicas subterraneas que transportan el GAS LP de un contenedor almacén deberan contar con Conexiónes dielectricas en el edificio para poder aislarlo electricamente desde la porcion que se encuentra arriba del nivel del suelo del sistema de mangueras fijas que entra en el edificio. Tal equipamiento debera ser instalado sobre el nivel del suelo y al aire libre.

998LP& 998TP Configuraciones

Tipo	Potencia (BTU/h) Propano	Conexiónes de entrada, inches	Conexión de salida, inches	Presión de entrega (rango ajustable) (Mbar)	Presión de entrega ajustada (Mbar)
988LP - 24	800,000	1/2" NPT	1/2" NPT	9" - 13" WC (22 to 32)	11" WC (27)
998LP - 39					
998LP - 40	1,000,000				
998LP - 41 [1]	1,400,000		3/4" NPT		
998LP - 31					
998LP - 32		3/4" NPT			
998LP - 35	920,000		3/4" NPT LAT		
998LP - 33	1,000,000	1/2" NPT	3/4" NPT 90°		
998LP - 42 [1]		3/4" NPT			
998LP - 34					
988TP - 25	700,000	1/2" NPT	1/2" NPT	Non-adjustable	2 PSIG (0.14 bar)
998TP - 36	1,680,000	3/4" NPT	3/4" NPT	1 to 2.2 PSIG (0.069 to 0.15 bar)	
998TP - 37	1,500,000		3/4" NPT 90°		
998TP - 38	1,460,000	1/2" NPT	1/2" NPT		

[1] Vent-hole in line with the outlet fitting.

Reguladores 2-PSI

Tipo 988TP

L 6.692 x W 4.33 x H 4.94" - **Peso:** 41.625 oz

Tipo 998TP

L 7.055 x W 5.657 x H 4.964" - **Peso:** 57.5 oz

Descripción del Producto

Los reguladores 2 PSI están diseñados para instalaciones del tipo C. Estos reguladores deben ser instalados en el exterior y en la posición correcta con el agujero de venteo hacia abajo. En sus versiones estándar, los reguladores 988TP y 998TP son entregados
con los agujeros de ventilación en línea con las Conexiónes de salida.

- Back Mount 998 LP-07 (fig. A).

Especificaciones Técnicas

Cuerpo y cubierta: Aluminio
Diafragma: Reforzado
Presión de entrada a regulador: 5-15 PSIG
Tornillos del cuerpo superior: Acero Inoxidable
Tornillos conexión de entrada: Acero Inoxidable
Gas: Propano
Presiónes:
Presión de entrada 10 PSIG
Presión de salida: 2 PSIG
Flujos proporcionados: flujo basado en presión de entrada de 10 psi (0,69 bar) y 20% de caída (en conformidad con el estándar UL144).

Fig.A

Peso: 57.875 oz

988TP & 998TP Configuraciones

Tipo	Potencia (BTU/h) Propano	Conexiónes de entrada, inches	Conexión de salida, inches	Presión de entrega (rango ajustable) (bar)	Presión de entrega ajustada PSIG (bar)
988TP - 22	700,000	1/2" NPT	1/2" NPT	1 to 2.2 (0.069 to 0.15)	2 (0.14)
998TP - 06	1,680,000	3/4" NPT	3/4" NPT		
998TP - 07	1,500,000		3/4" NPT 90°		
998TP - 08	1,460,000	1/2" NPT	1/2" NPT		

Reguladores Doble Etapa (TWIN)

Tipo 988TW

L 6.692 x W 4.33 x H 4.94" - Peso: 39.75 oz.

Tipo 998TW

L 7.055 x W 5.657 x H 4.964" - Peso: 54.875 oz.

Descripción del Producto

El regulador de doble etapa o llamado Twin es un regulador conformado por dos niveles de regulación, el cual regula la presión de entrada, que viene desde un cilindro o de un tanque para que pueda ser usada directamente en los artefactos finales.

El regulador 988TW y 998TW están diseñados para instalaciones tipo B. Estos reguladores deben ser instalados en el exterior y en la posición correcta con el agujero de venteo hacia abajo. En sus versiones estándar, los reguladores 988TW y 998TW son entregados con los agujeros de ventilación en línea con las Conexiónes de salida.

Especificaciones Técnicas

Cuerpo y cubierta: Aluminio
Diafragma: Reforzado
Presión de entrada a regulador: 25-250 PSIG
Tornillos del cuerpo superior: Acero Inoxidable
Tornillos conexión de entrada: Acero Inoxidable
Gas: Propano
Presiónes: entrada 10 PSIG, salida: 11 Inch WC
Flujos proporcionados: Flujo basado en presión de entrada de 10 psi (0,69 bar) y 20% de caída (en conformidad con el estándar UL144).

988TW & 998TW Configuración

Tipo	Potencia (BTU/h) Propano	Conexiónes de entrada, inches	Conexión de salida, inches	Presión de entrega (rango ajustable) (Mbar)	Presión de entrega ajustada (Mbar)
988TW - 15	750,000	1/4" NPT	1/2" NPT	9" - 13" WC (22 to 32)	11" WC (27)
988TW - 16[1]					
998TW - 20					
998TW - 11	1,400,000		3/4" NPT		
998TW - 12[1]					
988TW - 28	750,000	POL			
988TW - 17			1/2" NPT		
988TW - 18[1]					
998TW - 21					
998TW - 13	1,400,000		3/4" NPT		
998TW - 14[1]					
988TW - 27	450,000	1/4" NPT	3/4" NPT	1 to 2.2 PSIG (0.069 to 0.15 bar)	2 PSIG (0.14 bar)
998TW - 23	1,460,000	1/4" NPT	3/4" NPT	1 to 2.2 PSIG (0.069 to 0.15 bar)	2 PSIG (0.14 bar)

[1] First and Second-Stage spring case vents opposite gauge taps.

Reguladores Pol Doble Etapa

Tipo 524AS

Especificaciones Técnicas

Regulador ASME Doble Etapa
Cuerpo superior: Zamak
Diafragma: Reforzado
Presión de entrada a regulador: 25-250 PSIG
Conexiónes: Latón
Gas: Propano
Presiónes Presión de entrada 100 PSIG, Presión de salida: 11 WC
Flujos proporcionados: Flujo basado en 25 PSIG (1.725 Bar) Presión de entrada y caída de presión.
Dimensiones: L 6.389 x W 2.696 x H 2.488”

524AS Configuración

Tipo	Potencia (BTU/h) Propano	Conexiónes de entrada, inches	Conexión de salida, inches
524AS	160,000	P.O.L.	3/8” NPT

Tipo 524

Especificaciones Técnicas

Regulador ASME Doble Etapa
Cuerpo superior: Zamak
Diafragma: Reforzado
Presión de entrada a regulador: 25-250 PSIG
Conexiónes: Latón
Gas: Propano
Presiónes Presión de entrada 100 PSIG, 70,000 BTU, Presión de salida: 11 WC
Flujos proporcionados: Flujo basado en 25 PSIG (1.725 Bar) Presión de entrada y caída de presión.

524 Configuración

Tipo	Potencia (BTU/h) Propano	Conexiónes de entrada, inches	Conexión de salida, inches
524	160,000	1/4" Inverted Flare	3/8” NPT

Automatic Changeover

Tipo 924N

Especificaciones Técnicas

Cuerpo y tapa: Zamak
Presión de entrada a regulador: 25-250 PSIG
Conexiónes: Latón
Gas: Propano
Presiónes Presión de entrada 100 PSIG, 70,000 BTU, Presión de salida: 11 WC
Flujos proporcionados: Flujo basado en 25 PSIG (1.725 Bar)
Presión de entrada y caída de presión (en conformidad con el estándar UL144)

924N Configuración

Tipo	Potencia (BTU/h) Propano	Conexiónes de entrada, inches	Conexión de salida, inches
924N	160,000	1/4" Inverted Flare	3/8" NPT

Funcionamiento

El Automatic Changeover garantiza flujo de gas constante, tiene un inversor automatico de alimentacion de gas del cilindro de servicio vacio al de reserva lleno. El indicador lleno-vacio incorporado al regulador indica el agotamiento del estado del cilindro de "servicio". El color del indicador cambia del verde al rojo cuando el cilindro de servicio se ha vaciado. La rotacion de Automatic Changeover al cilindro de reserva lleno restaura el color verde en el indicador.

Accionamiento

- Accionar las válvulas de los 2 cilindros al mismo tiempo. Esto es fundamental, ya que da al regulador de cambio automatico la seguridad de suministrar gas continuamente en caso de que el cilindro de servicio se vacie. El cambio automatico no puede efectuarse al cilindro de reserva si la válvula esta cerrada.

Leer el indicador del cambio automatico: cuando el cilindro de servicio está lleno

- Cuando el cilindro de servicio se está vaciando y alcanza una Presión de inversion (menor de 10 PSIG), el Automatic Changeover cambia a "cilindro de reserva" y el suministro de gas continúa sin interrumpirse.
En caso de que el indicador se ponga en rojo: el usuario se da cuenta de que el cilindro de reserva está vacio, ya no está suministrando gas.

Leer el indicador del cambio automatico: cuando el cilindro de servicio esta vacio

- Cuando el cilindro de servicio se está vaciando y alcanza una Presión de inversion (menor de 10 PSIG), el Automatic Changeover cambia a "cilindro de reserva" y el suministro de gas continúa sin interrumpirse.
En caso de que el indicador se ponga en rojo: el usuario se da cuenta de que el cilindro de reserva está vacio, ya no está suministrando gas.

Sustituir el cilindro de gas vacio

- Cerrar la válvula de servicio A y girar le manija del cambio automatico a 180° (ver figura 3 a).
Si el cilindro de reserva esta lleno y la válvula abierta, el indicador de cambio automatico se pone verde (figura 3 b).
- Quitar el cilindro vacio (figura 3c).
- Posicionar un Nuevo cilindro lleno. Abrir la Válvula A (figura 3d).

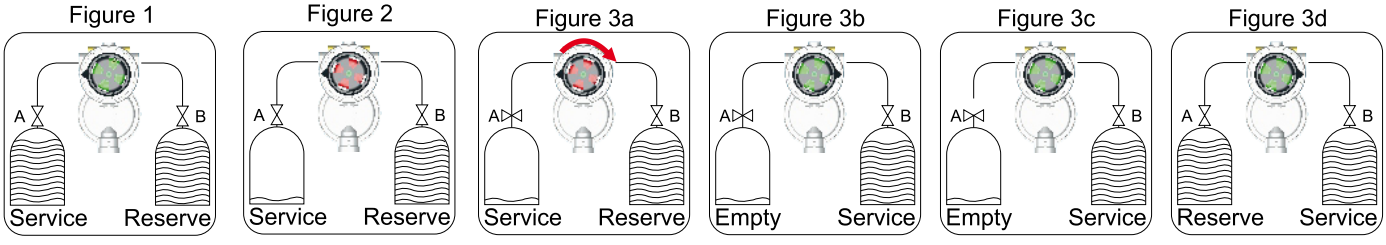

Automatic Changeover

Tipo 524AC

L 9.921 x W 4.212 x H 5.275”

Especificaciones Técnicas

Cuerpo y tapa del Automatic Changeover: Zamak
Diafragma: Reforzado
Presión de entrada a regulador: 25-250 PSIG
Tornillos del cuerpo superior: Acero Inoxidable
Conexiónes: Latón
Gas: Propano
Presiónes Presión de entrada 100 PSIG, 140,000 BTU, Presión de salida: 11 WC
Flujos proporcionados: Flujo basado en 25 PSIG (1.725 Bar) Presión de entrada y caída de presión (en conformidad con el estándar UL144)

Descripción del Producto

El regulador con inversor automatico de doble etapa Tipo 524 AC es una combinacion que consiste en un cambio automatico funcionando como un primera etapa combinado a un regulador de segunda etapa. El regulador con inversor automatico de primera etapa trabaja como descrito en la siguiente pagina titulada “funcionamiento del regulador con inversor automatico”, el cual esta conectado al regulador de segunda etapa: Tipo 988 LP. Dado que el cuerpo del regulador está hecho de una aleación de zinc, es necesario el uso de un soporte de plastico apropiado para este tipo de regulador.

524AC Configuración

Tipo	Potencia (BTU/h) Propano	Conexiónes de entrada, inches	Conexión de salida, inches	Tamaño del venteo, inches
524AC	600,000	1/4" Inverted Flare	1/2" NPT	3/4" NPT

Tipo 528B

L 7.677 x W 4.212 x H 4.094”

Especificaciones Técnicas

Cuerpo y tapa del Automatic Changeover: Zamak
Diafragma: Reforzado
Presión de entrada a regulador: 25-250 PSIG
Conexiónes: Latón
Gas: Propano
Presiónes Presión de entrada 100 PSIG, 140,000 BTU, Presión de salida: 11 WC
Flujos proporcionados: Flujo basado en 25 PSIG (1.725 Bar) Presión de entrada y caída de presión (en conformidad con el estándar UL144)

528B Configuración

Tipo	Potencia (BTU/h) Propano	Conexiónes de entrada, inches	Conexión de salida, inches	Tamaño del venteo, inches
528B	450,000	1/4" Inverted Flare	3/8" NPT	3/8" NPT

Tipo 924S

Especificaciones Técnicas

Cuerpo y tapa: Zamak
Presión de entrada a regulador: 4-232 PSIG
Conexiónes: Latón
Gas: Propano
Presiónes Presión de entrada 100 PSIG, 70,000 BTU, Presión de salida: 11 WC
Flujos proporcionados: Flujo basado en 25 PSIG (1.725 Bar) Presión de entrada y caída de presión (en conformidad con el estándar UL144)

924N Configuración

Tipo	Potencia (BTU/h) Propano	Conexiónes de entrada, inches	Conexión de salida, inches
924S	280,000	W20 x 1/4" LH	G 3/8" F

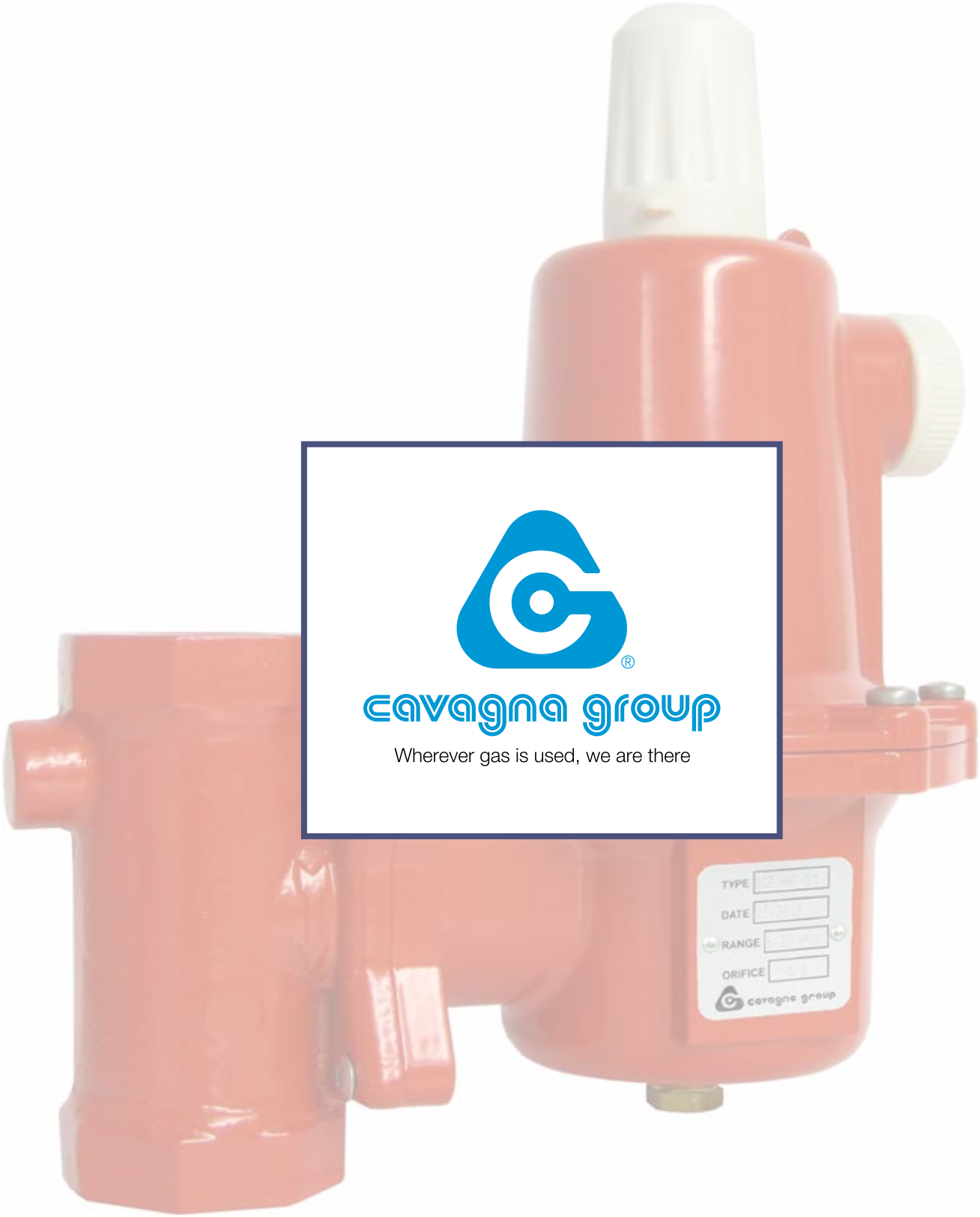

cavagna group®

Wherever gas is used, we are there

cavagna group

Wherever gas is used, we are there

Kosan LINE

Reguladores
Industriales

Serie 49	PG. 54
Serie 81	PG. 55
Serie 902	PG. 56
Serie 94	PG. 57

Serie 49

Tipo 49HP - Tipo

Tipo 492 Tipo 493 Tipo 494 Tipo 495

Especificaciones Técnicas

Cuerpo y cubierta: Aluminio
Diafragma: Reforzado
Presión de entrada a regulador: 25-250 PSIG
Tornillos del cuerpo superior: Acero Inoxidable
Gas: Propano
Presiónes Presión de entrada 100 PSIG, 200,000 BTU, Presión de salida 20 PSIG
Flujos proporcionados: flujo basado en presión de entrada de 20 psi (1,38 bar) mayor que la salida con 20% de caída (en conformidad con el estándar UL144)
Dimensiones: L 2.56 x W 2.89 x H 4.88

Descripción del Producto

Los reguladores de la serie 49 operan directamente, están diseñados para servicio de alta presión y pueden ser usados ya sea en aplicaciones con vapor o líquido. Estos tienen un rango de presión de salida que va desde 3 a 135 PSI. El regulador de alta presión, usualmente, reduce la presión del tanque a una presión intermedia para usarla con otro regulador. Notas: Los reguladores Tipo 49 no tienen válvula interna de alivio, por lo tanto estos tipos de reguladores no pueden ser instalados en las tuberías fijas de 0,5 destinadas a sistemas de artefactos. El regulador Tipo 492HP es un regulador de alta presión ajustable con perilla de regulación en su parte superior. El regulador Tipo 493HP es un regulador de alta presión ajustable con tuerca y 3 rangos de resorte de 3 a 100 PSI. El regulador tipo 494HP es un regulador de alta presión fijo sin posibilidad de ajuste. El regulador Tipo 495HP es un regulador de alta presión ajustable con una perilla de ajuste graduada. Esta perilla elimina la necesidad de un manómetro sobre una aplicación portátil. Todos estos tipos están equipados con una salida lateral 1/4" NPT que permite conectar un manómetro que indique la presión a la salida salida.

49HP Configuración

Tipo	Descripción	Potencia (BTU/h)	Presión nominal de salida	Presión de entrega ajustada
492HP - 01	Regulador Básico (ajuste de la manilla)	650,000	15 PSIG	3-20 PSIG
492HP - 02		750,000	20 PSIG	3-35 PSIG
492HP - 03		1,200,000	40 PSIG	30-60 PSIG
492HP - 04		1,000,000	50 PSIG	50-135 PSIG
492HP - 05 [1]		750,000	20 PSIG	5-35 PSIG
493HP - 02	Regulador Básico (ajuste de llave)	650,000	15 PSIG	3-20 PSIG
493HP - 01		750,000	20 PSIG	3-35 PSIG
493HP - 03		1,200,000	40 PSIG	30-60 PSIG
493HP - 04		1,000,000	50 PSIG	50-135 PSIG
493HP - 05 [1]		750,000	20 PSIG	5-35 PSIG
494HP - 02	No adjustable	400,000	10 PSIG	No Adjustable
494HP - 01		400,000	15 PSIG	
494HP - 03		750,000	20 PSIG	
495HP - 01	Dial Cap Adjustment	650,000	15 PSIG	5-20 PSIG
495HP - 02		750,000	20 PSIG	5-30 PSIG
495HP - 03		1,200,000	40 PSIG	20-50 PSIG

[1] = Entrega M POL

Serie 81

Tipo 81HP

Especificaciones Técnicas

Cuerpo y cubierta: Aluminio
Diafragma: Reforzado
Presión de entrada a regulador: 25-250 PSIG
Tornillos del cuerpo superior: Acero Inoxidable
Tornillos conexión de entrada: Acero Inoxidable
Gas: Propano
Presiónes Presión de entrada 100 PSIG, 350,000 BTU, Presión de salida 10 PSIG
Flujos proporcionados: Flujos proporcionados: flujo basado en presión de entrada de 20 psi (1,38 bar) mayor que la salida con 20% de caída (en conformidad con el estándar UL144)
Dimensiones: L 7.67 x W 4.72 x H 9.33

Descripción del Producto

Los reguladores serie 81 están diseñados para servicio de alta presión y se utilizan para grandes requerimientos como en fábricas, edificios de oficinas, restaurantes, etc.
El regulador de alta presión, usualmente, reduce la presión del tanque a un presión intermedia para usarla con otro regulador. También, estos son usados para una etapa de servicio final sobre aplicaciones particulares (libras a libras).
El regulador tipo 81HP es un regulador de alta presión ajustable con un amplio rango de presión de salida.
Este tipo de regulador puede ser equipado con una válvula de sobre presión.
Los reguladores tipo 81 están equipados con una salida lateral 1/4" NPT que normalmente está conectada y viene con una abertura para un manómetro de presión de salida. El tipo 81HP es un regulador de primera. etapa de alta presión adecuado para ser instalado en instalaciones de doble etapa para capacidad de entrega de hasta 100 kg/h.
Además, en este modelo de regulador es posible ajustar en forma manual la presión de salida.

81HP Configuración

Tipo	Potencia (BTU/h)	Tamaño del orificio	Conexiones	Rango de presión de salida	Presión nominal de salida
812HP - 03	6,100,000	3/8"	3/4" NPT	5-20 PSIG	10 PSIG
812HP - 04	10,700,000	1/2"			
812HP - 01	10,700,000		1" NPT		
812HP - 02 [2]					
811HP - 02 [3]	10,700,000		3/4" NPT		
811HP - 01 [3]	10,700,000		1" NPT		
818HP - 11 [1]	6,100,000	3/8"	3/4" NPT		
812HP - 05	10,700,000	1/2"	2" NPT	5-20 PSIG	10 PSIG

[1] = Tiene Alivio Interno
[2] = Fluorocarbon Trim (GLT Viton)
[3] = Con monitorización

Serie 902

Tipo 902HP

Especificaciones Técnicas

Cuerpo y cubierta: Inyectados en aluminio y pintados
Diafragma: Reforzado
Presión de entrada a regulador: 25 - 250 PSIG
Tornillos del cuerpo superior: Acero Inoxidable
Gas: Propano
Presiónes Presión de entrada 100 PSIG, 200,000 BTU, Presión de salida 20 PSIG
Flujos proporcionados: flujo basado en presión de entrada de 20 psi (1,38 bar) mayor que la salida con 20% de caída (en conformidad con el estándar UL144)
Dimensiones: L 2.56 x W 2.89 x H 4.88

Descripción del Producto

El tipo 902HP es un regulador de 1ra. etapa de alta presión adecuado para ser usado en instalaciones de doble etapa para capacidad de entrega de hasta 40kg/h.
Reduce la presión de salida hasta dejarla adecuada para ser aplicada en la 2da. etapa. Además, en este modelo de regulador es posible ajustar en forma manual la presión de salida. La presión nominal de salida es de 10 psi.

92HP Configuración

Tipo	Descripción	Potencia (BTU/h)	Presión nominal de salida	Presión de entrega ajustada
902HP - 85	Regulador básico	1.800.000	10 PSI	1 - 15 PSI
902HP - 86		1.800.000	10 PSI	7 - 45 PSI

Serie 94

Tipo 94HP

Especificaciones Técnicas

Cuerpo y cubierta: Aluminio
Diafragma: Reforzado
Presión de entrada a regulador: 25-250 PSIG
Tornillos del cuerpo superior: Acero Inoxidable
Gas: Propano
Presiónes Presión de entrada 100 PSIG, 350,000 BTU, Presión de salida 20 PSIG
Flujos proporcionados: Flujos proporcionados: flujo basado en presión de entrada de 20 psi (1,38 bar) mayor que la salida con 20% de caída (en conformidad con el estándar UL144).
Dimensiones: L 4.33 x W 4.72 x H 8.26

Descripción del Producto

Los reguladores de la serie 94 están diseñados para servicio de alta presión. Estos tienen un rango de presión de salida que va desde 3 a 100 PSI.
El regulador de alta presión, usualmente, reduce la presión del tanque a una presión intermedia para usarla con otro regulador. También, estos son usados para una etapa de servicio final sobre aplicaciones particulares, como quemadores de alta presión, así como otros de tamaño mediano en aplicaciones industriales comerciales. El regulador tipo 942HP es un regulador de alta presión ajustable con un amplio rango de presión de salida.
Este tipo de regulador no está equipado con una válvula de sobre presión.
El regulador tipo 948HP es un regulador de alta presión ajustable con un amplio rango de presión de salida. Este tipo de regulador está equipado con una válvula de sobrepresión O válvula limitadora de seguridad. Ambos tipos están equipados con una salida lateral 1/4" NPT para ser conectada a un manómetro que indique presión de salida. Reduce la presión de salida hasta dejarla adecuada para ser aplicada en la segunda etapa.
Además, en este modelo de regulador es posible ajustar en forma manual la presión de salida.

94HP Configuración

Tipo	Descripción	Potencia (BTU/h)	Presión nominal de salida	Rango de presión de salida	Conexiones
942HP - 03	Regulador básico	2,600,000	10 PSIG	3-15 PSIG	1/2" NPT
942HP - 04		3,600,000	20 PSIG	5-35 PSIG	
942HP - 05		4,200,000	40 PSIG	30-60 PSIG	
942HP - 07		5,250,000	50 PSIG	35-100 PSIG	
942HP - 08		5,800,000	20 PSIG	5-35 PSIG	3/4" NPT
942HP - 06		6,500,000	40 PSIG	30-60 PSIG	
948HP - 01	Con Válvula de alivio de Presión interna	2,600,000	10 PSIG	3-15 PSIG	1/2" NPT
948HP - 02		3,000,000	15 PSIG	5-20 PSIG	
948HP - 03		3,600,000	20 PSIG	5-35 PSIG	
948HP - 04		5,800,000			3/4" NPT

cavagna group®

Wherever gas is used, we are there

cavagna group

Wherever gas is used, we are there

Kosan LINE

Comercial / Industrial

Segunda Etapa

Tipo 462 - Regulador Industrial Variable	PG. 60
Tipo 46	PG. 61
Tipo 47	PG. 61
Tipo 47 con OPSO/UPSO	PG. 61

Tipo 462
Regulador Industrial Variable

Especificaciones Técnicas

Cuerpo y cubierta: Aluminio
Brida: Hierro fundido
Conexión del venteo: 1" NPT
Gas: Propano
Presiónes: Rango de presión de salida
3.5" w.c. to 5.5 PSIG (9 mbar to 0.38 bar)

Descripción del Producto

Los reguladores Serie 462 han sido diseñados para reducir la presión en pequeñas instalaciones industriales.
Los reguladores Serie 462 están equipados con una brida pequeña y ligera. El usuario puede regular la presión entre dos límites fijos con la simple manipulación del volante negro. La presión regulada puede mantenerse fija con un dispositivo de bloqueo fácil. Los reguladores Serie 462 pueden estar equipados con sistemas de protección de sobrepresión, es decir, la válvula de alivio de presión. Los reguladores Serie 462 están protegidos contra la corrosión con un recubrimiento en polvo consistente.

- Regulador de alta capacidad de hasta 7.7 M BTU Gas – LP
- Completa gama de conexiones de entrada y salida
- Cuerpo de aluminio
- Tornillos y pernos de Acero Inoxidable
- Diafragma resistente a las temperaturas extrema
- Manilla de regulación grande y ergonómica
- De fácil acceso a los puntos de prueba es opcional un manómetro

Tipo 462 Configuración

Tipo	Presión máxima de trabajo	Conexión de entrada	Conexión de salida	Rango de presión de salida	Rango de temperatura
462	125 PSIG (8.6 bar)	3/4"	3/4"	3.5" w.c. - 5.5 PSIG (9 - 0.38 mbar) Rango de Presiónes variables disponible a petición	-40°F ÷ +130°F (-40°C ÷ +55°C)
		1"	1"		
		1"	1-1/4"		
		1-1/4"	1-1/4"		
		2"	2"		

Reguladores Tipo 46 & 47

Tipo 46

Tipo 47

Tipo 47 con OPSO/UPSO

Especificaciones Técnicas

Cuerpo y cubierta: Aluminio
Brida: Hierro fundido
Vent connection: 1" NPT

Gas: Propano
Presiónes: Rango de presión de salida 3.5" w.c. to 5.5 PSIG (9 mbar to 0.38 bar)

Descripción del Producto

Los reguladores Series 46 y 47 han sido diseñados para reducir la presión en instalaciones industriales y comerciales pequeñas. Los Serie 46 están equipados con una brida más pequeña y ligera. La Serie 47 está equipados con una brida más grande y ajustable y asi tener un flujo mayor. La Serie 47 puede equiparse con varios tipos de sistemas de protección contra sobrepresión, incluyendo la válvula de alivio de presión, válvula de sobrepresión de cierre (OPSO) o un monitor de regulación integrado. Ellos se pueden proteger con UPSO contra los problemas de caída de presión. Ambas series están protegidos contra la corrosión con un recubrimiento de pintura en polvo.

- Regulador de alta capacidad de hasta 7.7 M BTU Gas -LP Sistema de protección por sobre presión
- Posición de la entrada y salida adjustable (Tipo 47)
- Completo rango de conexiones de entrada y salida Cuerpo del regulator en aluminio
- Flange de hierro fundido
- Tornillos y pernos de Acero Inoxidable
- Diafragma resistente a las temperaturas extremas

Tipo 46 & 47 Configuración

Tipo	Presión máxima de trabajo	Conexión de entrada	Conexión de salida	Rango de presión de salida	Rango de temperatura
46	125 PSIG (8.6 bar)	3/4"	3/4"	3.5" w.c. - 5.5 PSIG (9 - 0.38 mbar) Rango de Presiónes variables disponible a petición	-40°F ÷ +130°F (-40°C ÷ +55°C)
		1"	1"		
		1"	1-1/4"		
		1-1/4"	1-1/4"		
		2"	2"		
47		1"	1"		
		1"	1-1/4"		
		1"	1-1/2"		
		1-1/4"	1-1/4"		
		1-1/4"	1-1/2"		
		2"	2"		

cavagna group

Wherever gas is used, we are there

cavagna group

Wherever gas is used, we are there

Kosan LINE

Reguladores

con seguridad UPSO/OPSO

Tipo 781	PG. 64
Tipo 782	PG. 64
Tipo 468	PG. 65
Tipo 998	PG. 65

Tipo 781 y 782

Tipo 781

Tipo 782

Descripción del Producto

Los reguladores Serie 781, 782 han sido diseñados para reducir la presión en instalaciones residenciales y comerciales. Los reguladores de las Series 781 Y 782 están equipados con dos tipos de sistemas de protección contra sobrepresión, incluyendo válvulas de alivio de presión y válvulas de sobrepresión de cierre (OPSO). Están equipados con un sistema de baja presión (UPSO). Todas las series están protegidos contra la corrosión con un recubrimiento de pintura en polvo.

Especificaciones Técnicas

Cuerpo y cubierta: Aluminio
Diafragma: Reforzado
Presión de entrada a regulador: 25-250 PSIG
Tornillos del cuerpo superior: Acero Inoxidable
Tornillos conexión de entrada: Acero Inoxidable
Gas: Propano
Presiónes Presión de entrada 10 PSIG, 140,000 BTU, Presión de salida: 11 Inch WC

Tipo 781 y 782 Configuración

Tipo	Presión máxima de trabajo	Conexión de entrada	Conexión de salida	Presión de salida	Rango de temperatura
781	2 bar (781 única etapa)	.880 P.O.L. Macho .880 P.O.L. Hembra 1/4" NPT personalizable a petición	1/2" NPT / 3/4" NPT	29 mbar 37 mbar 50 mbar 100 mbar	-40°F / +130°F (-40°C / +55°C)
782	16 bar (782 twin)				

Tipo 468 y 998

Tipo 468

Tipo 998

Descripción del Producto

Los reguladores Serie 998 Y 991 han sido diseñados para reducir la presión en instalaciones residenciales y comerciales. El regulador serie 468 ha sido diseñado para reducir la presión en instalaciones industriales ligeras. Los reguladores de las Series 998 y 468 están equipados con dos tipos de sistemas de protección contra sobrepresión, incluyendo válvulas de alivio de presión y válvulas de sobrepresión de cierre (OPSO). Están equipados con un sistema de baja presión (UPSO). Todas las series están protegidos contra la corrosión con un recubrimiento de pintura en polvo.

Especificaciones Técnicas

Cuerpo y cubierta: Aluminio
Diafragma: Reforzado
Presión de entrada a regulador: 25-250 PSIG
Tornillos del cuerpo superior: Acero Inoxidable
Tornillos conexión de entrada: Acero Inoxidable
Gas: Propano
Presiónes Presión de entrada 10 PSIG, 140,000 BTU, Presión de salida: 11 Inch WC

Tipo 998 y 468 Configuración

Tipo	Presión máxima de trabajo	Conexión de entrada	Conexión de salida	Presión de salida	Rango de temperatura
468	2 bar	1/2" NPT / 3/4" NPT	1" NPT	29 mbar 37 mbar 50 mbar 100 mbar	-40°F / +130°F (-40°C / +55°C)
998	2 bar	1/2" NPT / 3/4" NPT	1/2" NPT / 3/4" NPT		

cavagna group®

Wherever gas is used, we are there

cavagna group

Wherever gas is used, we are there

Estabilizadores

GLP & Gas Natural

Tipo 90	PG. 68
Tipo 95	PG. 69
Tipo 97	PG. 70
Tipo 97	PG. 70
Tipo 98	PG. 70

Estabilizadores

Tipo 90 / 2-PSIG

L 4.409 x W 3.956 x H 3.492" - **Peso:** 22.75 oz.

Especificaciones Técnicas

Presión nominal de entrada: 2 PSIG (138 mbar)
Presión de salida:
Tipo 901 7"-9" w.c.
Tipo 902 9"-12" w.c.
Tipo 903 7"-11" w.c.
Tipo 904 7"-11" w.c.
Tipo 905 5"-9" w.c.
Gases: Gas Natural o Propano
Rango temp. ambiente: -40/205°F (-40/96°C)
Tamaño Pipa NPT: "x"
Ventilacion: Limitador "0" 3-18 1/8" NPT
Limites de exposicion de emergencia: 65 PSIG (4.5 BAR) lado entrada solo

Aplicación

Los reguladores Tipo 90 OARA son fabricados para satisfacer las necesidades de Reguladores de Presion de Linea como tambien para Reguladores de Electrodomesticos a Gas.

Características

Los ESTABILIZADORES de presión OARA Tipo 90 son fabricados para proporcionar el máximo rendimiento ya sea como regulador de línea de presión o como reguladores de aparatos a gas. Proporcionan una estabilidad en el funcionamiento del sistema. Este modelo puede ser solicitado con dispositivo de ajuste de presión de salida.

- Control preciso para la regulación de grandes y pequeños flujos pilotos.
- Todos los modelos están aprobados por ANSI, de acuerdo a dos diferentes estándares.
- Los materiales que lo componen han sido cuidadosamente seleccionados y resisten la corrosión.
- Diafragmas y arandela están hechos de GOMA DE NITRILO, la cual garantiza la resistencia a los combustibles gaseosos.
- Las empaquetaduras están seleccionadas para trabajar en los siguientes rangos de temperatura: -40 °C / 96 °C.
- El cuerpo inferior y superior de este regulador están hechos de aluminio inyectado a presion.
- Los reguladores son fabricados con un agujero fijo (agujero de venteó) tipo "o" 3 – 18 con rosca 1/8" NPT. En caso de ruptura de la membrana, la fuga de gas es limitada dentro de los niveles estándares de la ANSI.

TABLA DISMINUCION Presión

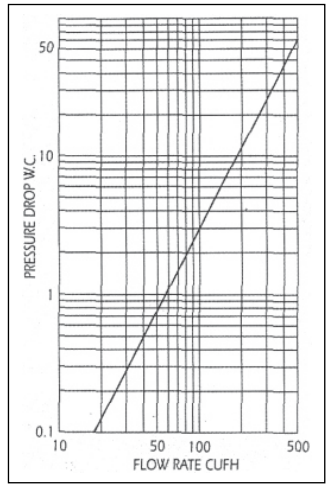

Caída de presión - 0,64 Sp gr gas expresados m3 / h (CFH)

Caída de presión	7.0" PSIG= 17 mbar	½ PSIG= 34.5 mbar	¾ PSIG= 52 mbar	1 PSIG= 69 mbar
Caudal CFH (m3/h)	155 (4.3)	220 (6.1)	280 (7.8)	310 (8.7)

Capacidad basada en 1"WC de caída de presión desde el punto de referencia 0,64 Sp gr gas expresado en m3 / h (CFH)

Tipo	Presión de salida	½ PSIG= 34.5 mbar	¾ PSIG= 52 mbar	1 PSIG= 69 mbar	2 PSIG= 138 mbar	5 PSIG= 345 mbar
90	6" w.c.	160 (4.5)	200 (5.6)	235 (6.6)	285 (8.0)	350 (9.8)
	7" w.c.	155 (4.3)	200 (5.6)	230 (6.4)	280 (7.8)	345 (9.7)
	8" w.c.	155 (4.3)	195 (5.5)	230 (6.4)	270 (7.6)	335 (9.4)
	9" w.c.	145 (4.1)	190 (5.3)	215 (6.0)	260 (7.3)	325 (9.1)
	10" w.c.	135 (3.8)	180 (5.0)	205 (5.7)	245 (6.7)	310 (8.7)
	11" w.c.	125 (3.5)	170 (4.8)	195 (5.5)	235 (6.6)	300 (8.4)
	12" w.c.	125 (3.5)	165 (5.5)	195 (5.5)	230 (6.4)	295 (8.3)

Estabilizadores

Tipo 95 / 2-PSIG

L 5.964 x W 5.551 x H 5.196" - **Peso:** 47.625 oz.

Especificaciones Técnicas

Presión nominal de entrada: 2 PSIG (138 mbar)
Presión de salida:
Tipo 951 7"-11" w.c.
Tipo 952 7"-11" w.c.
Ajuste Presión de salida:
Tipo 951 8" at 200 CFH
Tipo 952 11" at 200 CFH
Gases: Gas Natural o Propano
Rango temp. ambiente: -40/205°F (-40/96°C)
Tamaño Pipa NPT: "x" / 1" x 1"
Ventilacion: Limitador "0" 6-38 3/8" NPT
Limites de exposicion de emergencia: 65 PSIG (4.5 BAR) lado entrada solo

Aplicación

Los reguladores Tipo 95 OARA son fabricados para satisfacer las necesidades de Reguladores de Presión de Linea como tambien para Reguladores de Electrodomesticos de Gas.

Características

- Regulacion precisa de grandes o pequeños flujos.
- Todos los modelos están aprobados por IAS, de acuerdo a los dos estándares diferentes.
- Fabricados para satisfacer servicio a publico, residenciales, comerciales y aplicaciones industriales.
- Las empaquetaduras están seleccionadas para trabajar en los siguientes rangos de temperatura: 40/205 °F (-40/96°C).
- El cuerpo inferior y la parte superior están hechos de aluminio fundido.
- Reguladores cuentan con un limitador de ventilacion Tipo "0" 3-18 rosca 1/8" NPT. En caso de ruptura del diafragma, la fuga de gas esta limitada dentro de los estándares ANSI.

TABLA DISMINUCION Presión

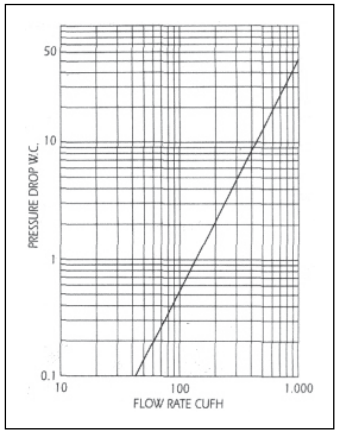

Caída de presión - 0,64 Sp gr gas expresados m3 / h (CFH)

Caída de presión	7.0" PSIG= 17 mbar	½ PSIG= 34.5 mbar	¾ PSIG= 52 mbar	1 PSIG= 69 mbar
Caudal CFH (m3/h)	359 (10.1)	504 (14.3)	627 (17.7)	719 (20.3)

Capacidad basada en 1"WC de caída de presión desde el punto de referencia 0,64 Sp gr gas expresado en m3 / h (CFH)

Tipo	Presión de salida	½ PSIG= 34.5 mbar	¾ PSIG= 52 mbar	1 PSIG= 69 mbar	2 PSIG= 138 mbar	5 PSIG= 345 mbar
95	7" w.c.	364 (10.3)	403 (11.4)	447 (12.7)	517 (14.6)	645 (18.3)
	8" w.c.	359 (10.2)	394 (11.2)	447 (12.7)	509 (14.4)	636 (18.0)
	9" w.c.	342 (9.7)	381 (10.8)	430 (12.2)	500 (14.2)	636 (18.0)
	10" w.c.	329 (9.3)	377 (10.7)	403 (11.4)	496 (14.0)	627 (17.8)
	11" w.c.	302 (8.5)	360 (10.2)	372 (10.5)	473 (13.4)	614 (17.8)

Estabilizadores

Tipo 96

Tipo 97

Tipo 98

Especificaciones Técnicas

Presión nominal de entrada: 1/2 PSI
Presión de salida:
Tipo 96: min 2,8" w.c. - max 12" w.c
(version with fixed cap available - code F)
Tipo 97: min 2,8" w.c. - max 12" w.c.
Tipo 98: min 3,3" w.c. - max 12" w.c.
Gases: Gas Natural o Propano
Rango temp. ambiente: -40/205°F (-40/96°C)

Descripción del Producto Tipo 96, 97 y 98

Los Estabilizadores Tipo 97 y 98 suministran el más alto rendimiento de acuerdo con la norma ANSI Z21.18 CGA 6.3 . Los estabilizadores de presión Tipo 96, 97 y 98 están destinados para uso en aplicaciones con quemador principal, que cuentan con un control preciso de la regulación de flujo. Estos modelos están disponibles con una presión de salida fija o ajustable, donde se pueden hacer pequeños ajustes a las presiones de salida en el momento de la instalación con el aparato.

Orificio fijo
El orificio fijo que limita la fuga en caso de rotura de la membrana puede ser instalado en la cubierta bajo petición. Además, el orificio de ventilación se suministra con rosca de 1/8" NPT para permitir la conexión a la línea de ventilación externa.

Tipo 96, 97 y 98 Configuración

Tipo	Conexión de entrada	Conexión de salida	Presión de salida	Rango de temperatura
96	1/4" Hembra 1/4" Hembra	3/8" NPT Hembra G 3/8" LH Hembra	min 2.8" w.c max 12" w.c. (version with fixed cap available - code F)	-40°F / +205 °F (-40°C / +96 °C)
97	3/8" NPT Hembra G 3/8" LH Hembra 1/2" NPT Hembra G 1/2" LH Hembra	3/8" NPT Hembra G 3/8" LH Hembra 1/2" NPT Hembra G 1/2" LH Hembra	min 2,8" w.c. max 12" w.c.	
98	1/2" NPT Hembra G 1/2" LH Hembra 3/4" NPT Hembra G 3/4" LH Hembra	1/2" NPT Hembra G 1/2" LH Hembra 3/4" NPT Hembra G 3/4" LH Hembra	min 3,3" w.c. max 12" w.c.	

Tablas de Conversión

Tipo 90 - 2 PSIG

Tipo	Código	Tamaño del tubo	Presión	Setting	N.G.	L.PG.
90	44-1-190-0002	1/2″	2 PSIG	8″	7″ - 11″ w.c.	-
	44-1-190-0006		2 PSIG	7″	-	7″ - 11″ w.c.
	44-1-190-0008		2 PSIG	11″	-	9″ - 12″ w.c.
	44-1-190-0004		2 PSIG	11″	-	7″ - 11″ w.c.
	44-1-190-0013		5 PSIG	7″	-	7″ - 11″ w.c.
	44-1-190-0011		5 PSIG	8″	7″ - 11″ w.c.	-
	44-1-190-0012		5 PSIG	11″	-	7″ - 11″ w.c.

Tipo 95 - 2 PSIG

Tipo	Código	Tamaño del tubo	Presión	Setting	N.G.	L.PG.
95	44-1-290-0002	3/4″	2 PSIG	8″	7″ - 11″ w.c.	-
	44-1-290-0003		2 PSIG	11″	-	7″ - 11″ w.c.
	44-1-290-0010		5 PSIG	8″	-	7″ - 11″ w.c.
	44-1-290-0011		5 PSIG	11″	-	7″ - 11″ w.c.

Tipo 96

Tipo	Código	Tamaño del tubo	Presión	Setting	N.G.	L.PG.
96	44-1-390-0003	3/8″	1 /2 PSI	12″	-	8″ -12″ w.c.
	44-1-390-0004			11″	–	7″ - 11″ w.c.
	44-1-390-0005			5.8″	4″ - 5.8″ w.c.	-
	44-1-390-0006			5″	2.8″ -5″ w.c.	
	44-1-390-0008			10″	-	8″ -12″ w.c.
	44-1-390-0010			6″	4″ - 8″ w.c.	-
	44-1-390-0013			10″	-	8″ -12″ w.c.
	44-1-390-0014			6″	4″ - 8″ w.c.	-
	44-1-390-0016	1/4″		10″	-	8″ -12″ w.c.
	44-1-390-0019	1/2″			8″ -12″ w.c.	-
	44-1-390-0020	3/8″				
	44-1-390-0023			4″	2.8″ - 5.2″ w.c.	
	44-1-390-0025	1/4″	2 PSIG			
	44-1-390-0026	3/8″		7″	-	

Tipo 97 - 1/2 PSIG

Tipo	Código	Tamaño del tubo	Presión	Setting	N.G.	L.PG.	Convertible
97	44-1-490-0005	1/2"	1/2 PSI	-	-	-	4" -11 " w.c.
	44-1-490-0019						5" -10" w.c.
	44-1-490-0034						4" -11 " w.c.

Tipo 98 - 1/2 PSIG

Tipo	Código	Tamaño del tubo	Presión	Setting	N.G.	L.PG.	Convertible
98	44-1-590-0002	3/4"	1/2 PSI	4"	3.3" - 6" w.c.	-	-
	44-1-590-0017	1/2"		-	-		4" - 10" w.c.
	44-1-590-0019			4"	3.3" - 6" w.c.		-
	44-1-590-0020	3/4"					
	44-1-590-0025	1/2"					
	44-1-590-0028			-	-		4" - 10" w.c.
	44-1-590-0030	3/4"					4" -11 " w.c.

cavagna group®

Wherever gas is used, we are there

Válvulas Manuales y Automaticás para Cilindros de Uso Doméstico

Válvulas Manuales	PG. 74
Válvula Tipo 1 ACME con OPD	PG. 76
Válvula Doble GLP	PG. 76
Válvulas Automáticas	PG. 77

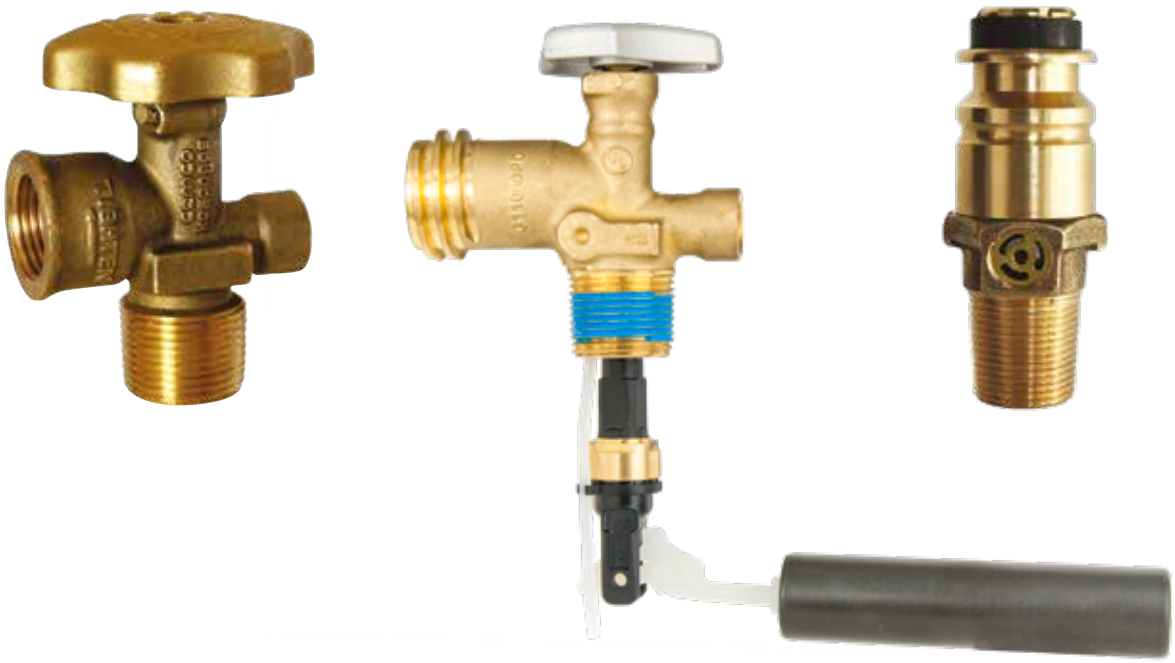

cemco kosangas

Válvulas Manuales

80.0005
80E5900005

Válvula POL para cilindros hasta 20 kgs
Sin válvula de seguridad.

61.0350
614100350

Válvula POL para cilindros hasta 20 kgs
Sin válvula de seguridad.

80.0002
80E5900002

Válvula POL para cilindros hasta 50 kgs
Con válvula de seguridad.

80.0001
80E5900001

Válvula POL para cilindros hasta 20 kgs
Con válvula de seguridad.

80.0011
80E5900011

Válvula POL para cilindros hasta 50 kgs
Con válvula de seguridad.

80.0010
80E5900010

Válvula POL para cilindros hasta 20 kgs
Con válvula de seguridad.

Información Para Requerimiento

Código	Capacidad Cilindro (Propano)	Conexión del Contenedor	Conexión Servicio	Ajuste Válvula Seguridad	Capacidad Flujo Válvula seguridad	Diámetro Manilla
80E5900005	20 kgs	ISO 7 /1 - R 3/42"	POL CGA510	-	-	42 mm
614100350	20 kgs	3/4" -14 IRAM 5063		-	-	42 mm
80E5900001	50 kgs	3/4" -14 MGT		26 bar (375 psi)	4m3/min	42 mm
80E5900002	20 kgs				10 m3/min	42 mm
80E5900011	50 kgs				10 m3/min	56 mm
80E5900010	20 kgs				4m3/min	56 mm

Válvulas Manuales

80.4018
80E5904018

Válvula POL para cilindros hasta 50 kgs
Con válvula de seguridad.
Manilla de Aluminio pintada.

61.0909
613000909

Válvula POL para cilindros hasta 45 kgs
Con válvula de seguridad.
Manilla de Aluminio pintada.

61.0700
614000700

Válvula POL para cilindros hasta 50 kgs
Con válvula de seguridad.

80.5001
80E6905001

Válvula 100 lbs con DT de 10,2"

61.0783
614000783

Válvula Clip-on para cilindros hasta 45 kgs
Con válvula de seguridad.

Información Para Requerimiento

Código	Capacidad Cilindro (Propano)	Conexión del Contenedor	Conexión Servicio	Ajuste Válvula Seguridad	Capacidad Flujo Válvula seguridad	Diámetro Manilla
80E5904018	50 kgs	3/4" -14 MGT	POL CGA510	26 bar (375 psi)	10 m3/min	62 mm
613000909	45 kgs	W28.8x 1/4" DIN-477	POL CGA510	26 bar (375 psi)	10 m3/min	69 mm
614000783	20 kgs	3/4" -14 NGT	CLIP-ON	26 bar (375 psi)	4m3/min	42 mm
614000700	50 kgs	ISO 7 /1 - R 3/42"	POL CGA510	26 bar (375 psi)	10 m3/min	59 mm
	50 kgs	3/4"-14 NGT	POL CGA510	26 bar (375 psi)	10 m3/min	59 mm
80E6905001	100 lbs	3/4"-14 NGT	POL CGA510	26 bar (375 psi)	10 m3/min	56 mm

cavagna group

Válvula Tipo 1 ACME con Dispositivo Prevención Sobrellenado(OPD)

UL LISTED

Este tipo de Válvulas Tipo 1 ACME (CGA791) están hechas para cilindros DOT de hasta 40 libras de capacidad (96 libras de capacidad de agua). Esta válvula tiene una salida de servicio de vapor,Válvula de alivio, Indicador Fijo Nivel Líquido, y dispositivo de prevención de sobrellenado (OPD).

Válvula GLP Tipo 1

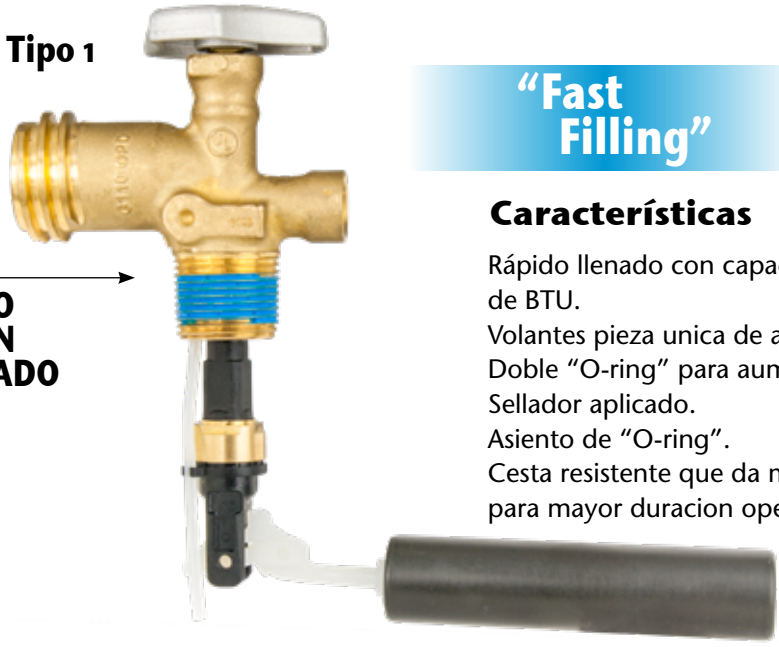

DISPOSITIVO PREVENCIÓN SOBRELLENADO

82.8012
82.9.490.8012

"Fast Filling"

Características

Rápido llenado con capacidad de retiro de mas de un million de BTU.
Volantes pieza unica de aluminio forjado Tri-lobular.
Doble "O-ring" para aumentar la Resistencia contra la fuga.
Sellador aplicado.
Asiento de "O-ring".
Cesta resistente que da mayor prorteccion a los componentes para mayor duracion operacional.

Información Para Requerimiento

Código	Capacidad Cilindro (Propano)	Conexión del Contenedor	Conexión Salida	Configuración de la Válvula de Alivio de Presión	Tubo de inmersión
82.8014	20 lbs	3/4" 14 NGT	Tipo 1 ACME and POL	375 PSIG	4.0"
82.8012	30 lbs	3/4" 14 NGT	Tipo 1 ACME and POL	375 PSIG	4.7"
82.8013	40 lbs	3/4" 14 NGT	Tipo 1 ACME and POL	375 PSIG	6.4"

67.1036
67.0.490.1036

Válvula doble GLP con dispositivo de exceso de flujo. Conexión rápida para el montaje fácil del tubo de inmersión.

Información Para Requerimiento

Código	Conexión del Contenedor	Liquid Outlet Connection	Vapour Outlet Connection	Relief Setting Reconditioning
6704901036	25.5 x 2 CIGPL / NF88 - 765	1 1/4" - 5 ACME - 2G	W21.8x1/14" LH DIN 477 n°1	26 bar

Válvulas Automáticas

66.0008
66E2900008

Válvula Jumbo con válvula de seguridad. Varias roscas de Conexiónes disponibles.

66.0033
66E2900033

Válvula Jumbo con válvula de seguridad. Varias roscas de Conexiónes disponibles.

66.0012
66E2900012

Válvula Jumbo con enganche y válvula de seguridad. Varias roscas de conexión disponibles.

66.0010
66E2900010

Válvula Jumbo con válvula de seguridad. Varias roscas de conexión disponibles.

66.0246
6602900246

Válvula Jumbo con Indicador de nivel. Indicador removible con sistema magnético.

Información Para Requerimiento

Código	Capacidad Cilindro (Propano)	Conexión del Contenedor	Enganche	Ajuste Válvula Seguridad	Capacidad Flujo Válvula seguridad
66E2900008	20 kgs	25E UNE-EN 629-1 W28.8X 1/14" 3/4"-14 NGT	a solicitud	26 bar (375 psi)	4 m^3/min
66E2900033					
66E2900012					
66E2900010					
6602900246					

Válvulas Automáticas

61.0q35k
61400Q35K

Válvula Jumbo con válvula de seguridad. Varias roscas de conexión disponibles. Para ser usada con regulador Jumbo y tipo Fisher.

66.0034
66E2900034

Válvula P13.

66.0022
6692900022

Válvula Compacta Quick-on sin válvula de seguridad. Varias roscas para conexión. Conexiónes de salida Ø 20,21 y 22 mm

66.0003
66E2900003

Válvula Compacta Quick-on con válvula de seguridad. Varias roscas para conexión. Conexiónes de salida Ø 20,21 y 22 mm

66.0026
66E2900026

Válvula Compacta Quick-on sin válvula de seguridad. Varias roscas para conexión. Conexiónes de salida Ø 0 20,21 y 22 mm Tubo anti sedimento.

66.0002
66E2900002

Válvula Tipo Fisher.
Con válvula de seguridad

Información Para Requerimiento

Código	Capacidad Cilindro (Propano)	Conexión del Contenedor	Enganche	Ajuste Válvula Seguridad	Capacidad Flujo Válvula seguridad
61400035K	20 kgs	25E UNE-EN 629-1 W28.8X 1/14" 3/4"-14 NGT	a solicitud	26 bar (375 PSI)	4 m³/min
66E2900034	15 kgs	3/4"-14 NGT	a solicitud	no	-
66E2900003	20 kgs	3/4"-14 NGT	20/21/22	26 bar (375 psi)	4 m³/min
	20 kgs	3/4"-14 NPT	20/21/22	26 bar (375 psi)	4 m³/min
6692900022	20 kgs	3/4"-14 NGT	20/21/22	no	-
	20 kgs	3/4"-14 NPT	20/21/22	no	-
66E2900026	20 kgs	3/4"-14 NGT	20/21/22	no	4 m³/min
		3/4"-14 NPT			
66E2900002	18 kgs	3/4"-14 NGT	Tipo Fisher	no	4 m³/min

cavagna group

Wherever gas is used, we are there

Válvulas y Equipo GLP
para tanques

Válvulas Multi-Servicio	PG. 80
Multi-Válvula de Servicio	PG. 81
Multi-Válvula Subterranea	PG. 82
Multi-Válvula de Servicio Subterranea con OPD	PG. 83
Válvula Multi-Servicio Compacta	PG. 84
Válvulas de Llenado	PG. 84
Válvula Ecualizadora De Vapor	PG. 85
Válvulas de Alivio de Presión Para tanques ASME y DOT	PG. 87
Válvulas Externas de Alivio de Presión	PG. 87
Serie PV	PG. 88
Válvulas de Alivio de Presión Para Cilindros DOT de Montacargas	PG. 89
Conexiónes para Montacargas	PG. 89
Válvulas de Servicio Para Cilindros de Montacargas y ASME	PG. 90
Indicadores Fijos de Nivel de Líquido	PG. 90
Multi-Válvula para montacargas DOT	PG. 91
Válvulas para Extracción de líquido con Exceso de Flujo	PG. 92
Válvulas de Servicio Contenedores ASME y DOT o Aplicaciones en Línea de Combustible	PG. 93
Válvulas de Servicio Para Cilindros DOT	PG. 93
Indicador de Nivel Rebordeado con Tornillos	PG. 94
Indicador de Nivel Roscado	PG. 94

cavagna group

Válvulas Multi-Servicio

67.0805

6704900805

Multiválvulas de servicio, adecuada para la extracción de vapor en recipientes DOT o ASME entre l00-200 Ibs. En tanques de 60 galones puede ser usada la 67.0812.

- Válvula multipropósito con válvula de llenado de doble back check.
- Ideal para el llenado sin interrupción de servicio de cilindros DOT sobre 200 Ib GLP.
- Incluye una válvula de servicio, válvula de llenado back check, indicador fijo de nivel de llenado máximo (se deben especificar el largo del tubo de inmersión al ordenar la válvula).
- Nueva válvula de alivio de presión con elevada capacidad de descarga de flujo (1123 UL listado).
- La forma reducida de la válvula de llenado disminuye la pérdida de GLP durante la operación de relleno.
- La capacidad de llenado se incrementa.
- Vástago con doble 0-ring reemplazables.

67.1027

6704901027

Diseñada para uso con contedendores de 420 Ib DOT.

- Válvula Multi uso con Válvula de llenado de doble check
- Incluye Válvula de servicio, Válvula de llenado, indicador fijo de nivel
- La camara reductora de la Válvula de llenado, minimiza el desperdicio de GLP durante la operacion de llenado.
- Capacidad de llenado es incrementada
- Vastago de doble o-ring sustituible

Información Para Requerimiento

Código	Conexión del Contenedor	Conexión de Servicio	Conexión Llenado	Lector de nivel fijo de líquido	Longitud tubo de inmersión	Capacidad líquida del propano o diferentes Presiónes (GPM)				Capacidad de Flujo de la Válvula de Alivio de Presión (SCFM) Aire		
						10 PSIG	20 PSIG	50 PSIG	100 PSIG	Conf. de la VAP	UL	ASME
6704900805	3/4" M NPT	POL (CGA 510)	1-3/4" ACME	-	10.6"	9	15	23	35	375	1123	n/a
6704900808	3/4" M NPT	POL (CGA 510)	1-3/4" ACME	-	11.6"	9	15	23	35	375	1123	n/a
6704900816	3/4" M NPT	POL (CGA 510)	1-3/4" ACME	-	8.2"	9	15	23	35	375	1123	n/a
6704900821	3/4" M NPT	POL (CGA 510)	1-3/4" ACME	-	10.2"	9	15	23	35	375	1123	n/a
6704901004	3/4" M NPT	POL (CGA 510)	1-3/4" ACME	-	8.6"	9	15	23	35	375	1123	n/a
6704901027	1" NPT	POL (CGA 510)	1-3/4" ACME	-	11.6"					375	1986	

Multi-Válvula de Servicio
Subterranea con Válvula de Evacuación Integrada

UL LISTED

67.1020
6704901020

Aplicación
La Válvula multi-servicio esta diseñada para usarse perforando una sola vez el contenedor ASME con una conexión de 2-1/2" M NPT.
No se requiere una segunda perforación para la Válvula de retiro líquido.

Características
- La Válvula de retiro líquido integrada en el cuerpo de la Multi-Válvula provee un facil acceso
- La Válvula de servicio integrada en el cuerpo de la Multi-Válvula.
- Nuevo diseño compacto. Mas funciones, menos espacio.
- 100% de Latón.
- Partes de respuestos disponibles (Ver la tabla abajo)

La multiválvula incorpora:
- Válvula de llenado de doble check
- Válvula de vapo ecualizadora con exceso de flujo
- Válvula de alivio de presión con tapon de protección
- Válvula de servicio con Sistema de volante Cavagna
- Indicador Fijo Nivel Líquido con 36" tubo de inmersión integrado

Información Para Requerimiento

Código	Conexión del Contenedor	Conexión de Servicio de Vapor	Conexión Llenado	Internal Threads		Lector de nivel fijo de líquido	Longitud tubo de inmersión	Capacidad líquida del propano o diferentes Presiónes (GPM)				Capacidad de Flujo de la Válvula de Alivio de Presión (SCFM) Air		
								10 PSIG	25 PSIG	50 PSIG	75 PSIG	Configuración de la Válvula de Alivio de Presión	UL	ASME
6704901020	2-1/2" M NPT	POL (CGA 510)	1-3/4" ACME	3/4" NPT L.H. Filler	3/4" NPT Liquid Withdra-wal	captivo	36"	58	98	146	186	250	1918	1808

Componentes de repuesto

1609500304	Kit de reparación de la válvula de alivio de presión
1609500305	Válvula de retorno de vapor
6901900111	Válvula de extracción de líquido
7001900217	Válvula de alivio de presión

cavagna group

Multi-Válvula Subterranea

UL LISTED

67.0807
6704900807

Válvula Multi-Servicio
para tanques subterraneos de propano ASME

Kit **68.2005**
6802902005

Válvula Multi-Servicio para tanques subterraneos de propano ASME y Válvula de Extracción de Líquido.

+

67.0807
6704900807

69.0010
6904900010

Aplicación

Multiválvulas diseñadas para ser usadas en contenedores ASME con alojamiento 2-1/2" M.NPT.
Se requiere una abertura separada para la válvula de extracción de líquido.

Características

Esta sólida válvula multiservicio de latón incluye:

- Válvula de llenado con doble back check.
- Válvula equalizadora de vapor con exceso de flujo.
- Válvula de alivio de presión con tapa protectora.
- Válvula de servicio, incorpora volante (manilla) con sistema Cavagna.
- Indicador patrón conectado 1/4" F.NPT.
- Indicador fijo del nivel de líquido con tubo de inmersión 36".
- Apertura de tamaño pequeño para la brida del indicador de nivel. Al ordenar se debe especificar el indicador de nivel.
- Roscas internas de 2-1/2" M.NPRT para acomodar Conexiónes de cañerías verticales y una conexión de 3/4" F.NPT para la apertura de la válvula de llenado.
- Válvula de servicio con doble 0-ring: sistema de sustitución individual.
- Opcional, válvula de llenado con O.P.D.

Información Para Requerimiento

Código		Conexión del Contenedor	Conexión de Servicio	Conexión Llenado	Lector de nivel fijo de líquido	Longitud tubo de inmersión	Capacidad líquida del propano a diferentes Presiónes (GPM)				Capacidad de Flujo de la Válvula de Alivio de Presión (SCFM) Air		
							10 PSIG	25 PSIG	50 PSIG	75 PSIG	Configuración de la Válvula de Alivio de Presión	UL	ASME
6704900807		2-1/2" M NPT	POL (CGA 510)	1-3/4" ACME	captive	36"	58	98	146	186	250	1918	1808
6804902005	6704900807	2-1/2" M NPT	POL (CGA 510)	1-3/4" ACME	captive	36"	58	98	146	186	250	1918	1808
	6904900010	Conexión Cilindro		Conexión de salida			U.L. Flujo de cierre (Propano)				Llave Hexagonal Plana		
		3/4" M NPT		1-5/8" UN			20 GPM				1-3/4"		

Multi-Válvula de Servicio Subterranea con OPD

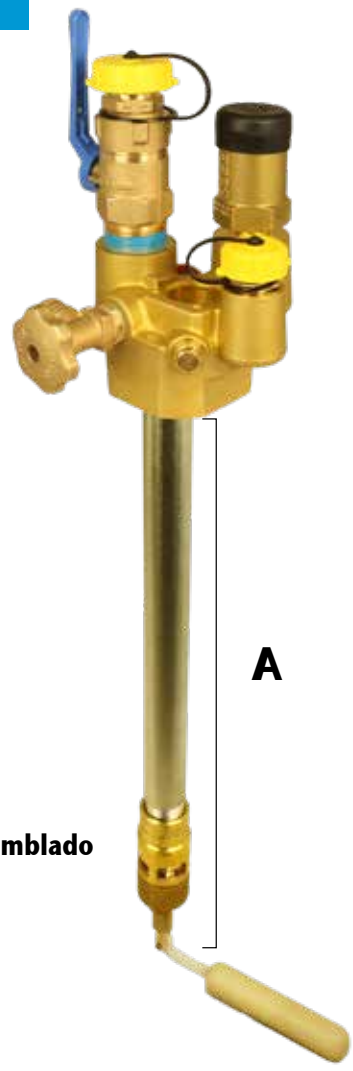

D2370

6704901022
6704901023
Válvula Multi-Servicio con OPD ensemblado
para tanques subterraneos de propano ASME.

Aplicación

Multi-válvulas con rosca de 2-1/2" M NPT para tanques enterrados con dispositivo de OPD (sobre llenado) incluido y sistema de cierre manual. La válvula de recuperación del líquido se suministra por separado.

Características

- Construcción de la multiválvula 100% de latón
- Partes de respuestos disponibles (Ver la tabla abajo)
- Tubo del OPD en acero resistente a la alta presión

La multi-Válvula incorpora:

- Válvula de llenado de doble check y cierre manual
- Válvula de vapor ecualizadora con exceso de flujo
- Válvula de alivio de Presión con tapon protectivo
- Válvula de servicio con Sistema de volante Cavagna
- Indicador Fijo Nivel Líquido with DT integrado (opcional)
- Dispositivo OPD (opcional)

Información Para Requerimiento

Código	Conexión del Contenedor	Conexión de Servicio de Vapor	Conexión Llenado	Conexiónes internas		Indicador de nivel fijo de líquido	Longitud TI	Tanque Φ	Capacidad de Flujo de la Válvula de Alivio de Presión (SCFM) Air		
									PRV Setting	UL	ASME
6704901022	2-1/2" M NPT	POL (CGA 510)	1-3/4" ACME	3/4" NPT Válvula de llenado	10-32 UNF nivel fijo de líquido	En el cuerpo	Segun espicificación del cliente	41"	250	1918	1808
6704901023								30"			

Componentes opcionales

67.1022		67.1023	
1609500258	OPD Ensamblado **(A)**: 16-3/4"± 1/16"	**1609500259**	OPD Ensamblado **(A)**: 13"± 1/16"

Componentes de repuesto

67.1022		67.1023	
6602901262	Válvula de llenado con corte manual	**6602901262**	Válvula de llenado con corte manual
6602901204	Indicador de nivel fijo	**6602901204**	Indicador de nivel fijo
8002901199	Válvula de servicio	**8002901199**	Válvula de servicio
7000900073	Válvula de seguridad	**7000900073**	Válvula de seguridad
Disponible a petición	Válvula de retorno de vapor	**Disponible a petición**	Válvula de retorno de vapor

Válvula Multi-Servicio Compacta

UL LISTED

67.0720
6704900720

Válvula multi-servicio compacta, adecuada para extracción de vapor desde recipientes ASME. Esta válvula incorpora en el mismo cuerpo una válvula de servicio, una válvula de extracción de vapor y un indicador fijo de nivel. Se requieren válvulas separadas de llenado y de alivio de presión.

Mejora en el sello del vastago - Dos sellos - un asiento trasero y un 0-ring (ambos recubiertos con TFE) protegiendo contra fugas en el vástago de la válvula de servicio. Cuando la válvula de servicio está totalmente abierta el 0-ring no se encuentra bajo presión incrementándose la vida útil de éste.
Configuración del cuerpo - La instalación de la 67.720 se puede hacer con una llave de tubo hexagonal de 1".
Indicador de nivel práctico - Por favor, especificar el largo del tubo de inmersión cuando haga la orden.
Conexión para el Manómetro - De 1/4" F.NPT la conexión para el manómetro se realiza soltando el tapón e instalando el manómetro.
Indicador de nivel fijo - Por favor, especificar el largo del tubo de inmersión cuando haga la orden.
Sellante en rosca - Pre-aplicado en la rosca de entrada.
Varias longitudes de tubo de inmersión bajo requerimiento.

Información Para Requerimiento

Código	Conexión del Contenedor	Conexión de Servicio	Vapor Conexión de Línea	Gauge Boss	Lector de nivel fijo de líquido	Largo del TI del indicador fijo de nivel	Llave hexagonal plana
6704900720	3/4" M NPT	Female POL CGA 510	1-1/4" M.ACME	1/4" F.NPT	Yes	Personalizable a petición	1"

Válvulas de llenado

UL LISTED

Diseñadas para proporcionar un llenado rápido de tanques ASME y tanques de combustible vehicular.

66.1122
6602901122

3/4" M NPT
Válvula de llenado
Soft seal

66.1232
6602901232

1-1/4" M NPT
Válvula de llenado
Metal to metal seal

Información Para Requerimiento

Código	Conexión del Contenedor	Conexión Llenado	Llave hexagonal plana	Capacidad líquida del propano a diferentes Presiónes (GPM)						
				10 PSIG	20 PSIG	25 PSIG	30 PSIG	40 PSIG	50 PSIG	75 PSIG
6602901122	3/4" M NPT	1-3/4" M.ACME	1-3/4"	17	23	-	28	33	37	-
6602901232	1-1/4" M NPT	1-3/4" M.ACME	1-3/4"	58	-	98	-	-	146	186

SnapfFill

UL LISTED

Información Para Requerimiento

Código	Conexión del Contenedor	Conexión de Línea	Llave hexagonal plana
6602901327	3/4" M NPT	1 ¾ -Ø30-EN12806	1-3/4"

Información Para Requerimiento

Código	Rosca Hembra	Rosca Macho
1609500363	EURO EN 12806	1 ¾ - 6 ACME
1609500374	Kit de repuesto	

Válvula de llenado para tanques de combustible vehicular. Más rápido llenar y reduce las lesiones del movimiento de torsión repetitiva. Sellador aplicado previamente en la rosca de entrada.

Este adaptador permite al operador tomar una pistola de llenado con roscas "Acme" y usarla en cilindros de gas que tienen una conexión "Snapfill".

SNAP FILL

66.1327
6602901327

16.0363
1609500363

Válvula de llenado con corte manual

66.1261
6602901261

66.1262
6602901262

Características

- Válvula de llenado doble back ckeck con Válvula de esfera de cierre de emergencia integrada: TODAS LAS SOLUCIONES EN UNA
- Las dos Válvulas de llenado doble back check tienen: asiento superior de back check, y asiento de la back check metal-metal.
- Elimina la necesidad de instalar adaptadores para llenado de tubos caros y poco confiables.
- Permite manutención segura de la válvula de llenado al vaciar son vaciar el tanque.
- Estas dos versiónes pueden ser usadas ya sea subterraneo o al nivel del piso.

Información Para Requerimiento

Código	Conexión del Contenedor	Conexión Llenado	Llave hexagonal plana	Capacidad líquida del propano a diferentes Presiónes (GPM)						
				10 PSIG	20 PSIG	25 PSIG	30 PSIG	40 PSIG	50 PSIG	75 PSIG
6602901261	1-1/4" NPT	1-3/4" 6 ACME	1-13/16"	54	-	98	-	-	146	186
6602901262	1-1/4" NPT	1-3/4" 6 ACME	1-13/16"	54	-	98	-	-	146	186

Válvula ecualizadora de vapor

UL LISTED

66.1206
6602901206

Válvulas superior de back ckeck y Válvula inferior de exceso de flujo combinada. Sellador aplicado en la rosca de entrada

Información Para Requerimiento

Código	Conexión del Contenedor	Conexión de Línea	Llave hexagonal plana
6602901206	3/4" M NPT	1-1/4" 5 ACME	1-1/4 "

cavagna group

Válvulas de llenado con dispositivo de prevención de sobre llenado

66.1115
6602901115
Válvula de llenado para tanques verticales ASME y DOT. Especificar diámetro de tanque cuando se solicita. Adecuada para tanques horizontales de 300 litros. Puede ser montada en otros tanques previa solicitud.

66.1154
6602901154
Válvula de llenado con with OPD para aplicaciones automotrices.

66.1157
6602901157

66.1272
6602901272
Válvula de llenado remota con OPD para aplicaciones automotrices.

Aplicación
Válvulas de llenado provistas de un dispositivo OPD, son adecuados para obturación directa en aplicaciones automotrices. Las válvulas poseen un hexágono estándar de 1- 1/4 " plano que permite una instalación fácil con una llave de punta. **Con la solicitud, es necesario especificar las Dimensiónes del tanque, ángulo de montaje y diámetro para determinar correctamente las partes.**

Información Para Requerimiento

Código	Conexión Tanque	Conexión de Llenado	Llave Hexagonal Plana	Especificar características de tanque cuando se solicita
6602901115	3/4" NPT	1-3/4" ACME	1-3/4"	*
6602901154	3/4" NPT	1-3/4" ACME	1-3/4"	*
6602901157	3/4" NPT	1/2" SAE	1-1/16"	*
6602901272	3/4" NPT	1/2" SAE	1-1/16"	*
6602901201	3/4" NPT	1-3/4" -6 ACME 2G	1-1/4"	*

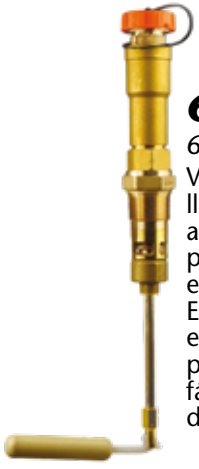

66.1101
6602901101
Válvula de llenado adecuada para tanques enterrados. El cuerpo extendido permite una fácil operación de recarga.

66.1106
6602901106
Válvula de llenado con alta capacidad de flujo adecuada para tanques aéreos. Se deben especificar características de tanque cuando se solicita.

66.1093
6602901093
Al igual que con otras válvulas que incorporan un OPD, esta válvula tiene, además, una válvula de carga extendida con válvula de bola con sistema de cierre operado manualmente.

Información Para Requerimiento

Código	Conexión Tanque	Conexión de Llenado	Llave Hexagonal Plana	Especificar características de tanque cuando se solicita
6602901101	1-1/4" NPT	1-3/4" ACME	1-3/4"	*
6602901106	1-1/4" NPT	1-3/4" ACME	1-3/4"	*
6602901093	1-1/4" NPT	1-3/4" ACME	1-3/4"	*
6602901151	1-1/4" - 11.5 NPT	1-3/4" -6 ACME 2G	1-13/16"	*
6602901138	1-1/4" - 11.5 NPT	1-3/4" -6 ACME 2G	1-13/16"	*
6602901108	1-1/4" - 11.5 NPT	1-3/4" -6 ACME 2G	1-13/16"	*
6602901102	1-1/4" - 11.5 NPT	1-3/4" -6 ACME 2G	1-13/16"	*

Válvulas de Alivio de Presión Para tanques ASME y DOT

Diseñada especialmente para aliviar de presión principal de contenedores ASME hasta 2000 galones de capacidad de agua. Entregada con tapa anti-lluvia y protección contra la contaminación. Ver códigos en información para requerimiento. Todas estas válvulas tienen una pre-aplicación de sellador en la conexión con el contenedor.
La mayor parte de estas válvulas están aprobadas por ASME.

66.1128
6602901128

66.1129
6602901129

66.1130
6602901130

66.1135
6602901135

66.1162
6602901162

Tipo	Código
6602901128	10.0.950.0203
6602901129	10.0.950.0204
6602901130	10.0.950.0205
6602901135	10.0.110.5032
6602900248	30.0.110.0278
6602901242	30.0.110.0277

Tapas Antilluvia para Válvulas de Alivio de Presión (Vinilo o Plástico)

Información Para Requerimiento

Código	Conexión del Contenedor	Ajuste Inicio Descarga PSI	UL (a 120% presión de ajuste) Capacidad de flujo SCFM/AIR	ASME (a 120% presión de ajuste) Capacidad de flujo SCFM/AIR	Llave hexagonal plana
6602901127	1″ NPT	375	1491	n/a	1-5/16″
6602901128	3/4″ NPT	250	2007	1807	1-9/16″
6602901129	1″ NPT	250	2757	2493	1-3/4″
6602901130	1-1/4″ NPT	250	4312	3913	2-1/4″
6602901242	1″ NPT	312	1109	979	1-5/16″
6602901135	1″ NPT	250	864	786	1-5/16″
6602901162	3/4″-NPT	312	690	690	1-1/16″

Válvulas Externas de Alivio de Presión

66.1139
Válvula de alivio de presión para tanques pequeños y línea de tuberías.
Punto apertura: 250 psi.

66.1140
Válvula de alivio de presión para tanques pequeños y línea de tuberías.
Punto apertura: 375 psi.

66.1311
Válvula de alivio de Presión hidrostatica que provee alivio de Presión o en exceso segun la presión fijada.
Protegiendo contra fallas

70.0073 (EU19)
Válvula de alivio de presión externa para tanque ASME.
Punto apertura: 250 psi.

Información Para Requerimiento

Código	Conexión Macho	Llave Hexagonal	Tipo de rosca		Configuración adecuada para un tanque con un área de superficie máxima de:	PRV - Ajuste de descarga (PSIG)	PRV-Sobrepresión 20%	Homologación	Orificio PRV
			Cónico	Paralelo			Capacidad de flujo SCFM/Aire		
6602901139 - PRV	1/4-18 NPT	14/16″	X		-	250	296-262	UL/ASME	7/8″
6602901140 - PRV	1/4-18 NPT	14/16″	X		-	375	486	UL CGA S1.1	7/8″
70.0073 - EU19	3/4-14 NPT	1 13/16″	X		73 sq.ft Aboveground 316 sq.ft Underground	250	1918-1808	UL/ASME	1-13/16″
6602901311	1/4-18 NPT	9/16″	X		-	440	-	UL	9/16

cavagna group

Válvulas Externas de Alivio de Presión - Serie PV

Proxy valve

La válvula de seguridad PV tiene separadas las funciones de descarga y calibraciòn.
La funciòn de calibracion es cumplida por un cartucho remplazable.
La válvula, se instala directamente en el tanque y permite los siguientes beneficios:

ECONÓMICAS: simplifica las operaciones de sustitución de la válvula de seguridad y reduce drásticamente el costo de reinspecciòn, en cuanto se puede recalibrar la válvula, sin vaciar el tanque y sin sacarlo de su lugar de utilizo.
PRÁCTICAS: no hay necesidad de reemplazar la válvula sino simplemente el cartucho.
SEGURAS: se garantizan la estabilidad y los parámetros de calibaraciòn durante el tiempo de reinspecciòn prestablecido y durante toda la vida util de la válvula.
ECO COMPATIBLE: reduce la emisión de gases en la atmosfera.

Disponible para todas las dimensiones de tanques estacionarios y con las diferentes tipologias de roscas.
Homologada según la normativa europea EN 14129, UL 132 y ASME v8.

PV 19

PV 24

PV 29-31

PV 60

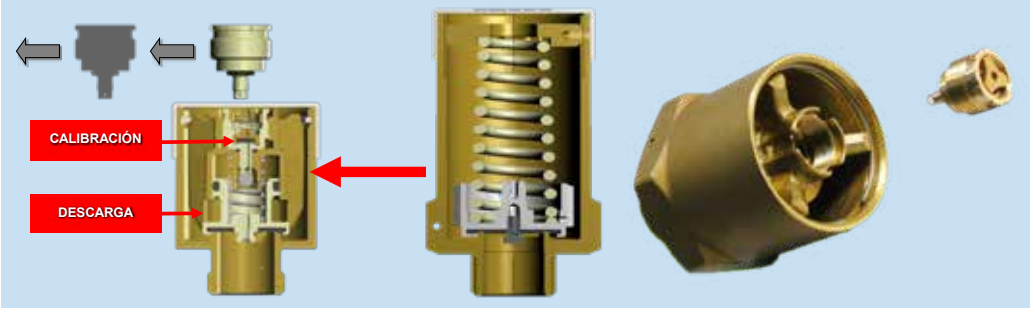

Válvula de seguridad PV con funciones separadas: Función de calibraciòn y de descarga

Válvulas de Seguridad Externa Tradicional

Extrema reducción de costos del proceso de re-inspección de las válvulas de seguridad

6803900075	Kit de reemplazo PV-60
6803900004	Kit de reemplazo PV 19/31

Información Para Requerimiento

Serie PV	Conexión de Entrada	Diametro Orificio (mm)	PRV - Ajuste de descarga (PN)	Capacidad de flujo (m³/min)	
				110% PN	120% PN
PV 19	1¼"-11,5 NPT	19	Configuración básica 250 PSI 17,65 bar *personalizable bajo requerimiento	44,0	47,8
PV 24	1¼"-11,5 NPT NPSM	24,5		90,1	97,9
PV 29	1½"-11,5 NPT	29,5		132,0	143,5
PV 31	2"-11,5 NPT	29,5		132,0	143,5
PV 60	2"-11,5 NPT	29,5		-	11433 SCFM - 12605 AIR

Válvulas de Alivio de Presión Para Cilindros DOT de Montacargas

UL LISTED

UL LISTED

66.1027

6602901027

Diseñada especialmente para uso principal como válvula de alivio de cilindros para montacargas.
Un deflector de 45° está incluido en el cuerpo de la válvula.

66.0248

6602900248

El diseño de la válvula es de una sola pieza en latón forjado en caliente.
Diseñada especialmente para uso principalmente como válvula de alivio de cilindros para montacargas.

Información Para Requerimiento

Código	Conexión Cilindro	Ajuste Punto Descarga (PSI)	UL (a 120% presión de ajuste) Capacidad de flujo SCFM/AIRE	Llave Hexagonal Plana
6602901027	3/4" NPT	375	400	1-1/16"
6602900248	3/4 - 14 NGT	375	400	1-1/16"

Conexiónes para Montacargas

UL LISTED

Estas Conexiónes de latón están diseñadas para unir la válvula de servicio con la línea de combustible del montacargas.

66.1024

6602901024

Acople macho tipo ACME. Para instalar en la válvula de servicio de la línea de combustible del montacargas.

66.1023

6602901023

Acople hembra tipo ACME. Para instalar en la válvula de servicio de la línea de combustible del montacargas.

Ambos conectores se cierran automáticamente cuando se desconectan.

Información Para Requerimiento

Código	Entrada A	Salida B	Aplicación Normal
6602901024	3/8" F.NPT	1-1/4" M.ACME	Válvula de servicio
6602901023	1-1/4" F.ACME	1/4" F.NPT	Combustible

Válvulas de Servicio Para Cilindros de Montacargas y ASME

UL LISTED

80.2062
8003802062

80.2063
8003902063

80.2064
8003902064

80.2146
8003902146

Aplicación

Diseñadas para servicio de extracción de vapor o líquido en recipientes ASME o aplicación de líneas de combustible de vehículos. Como estas válvulas no cuentan con una válvula de alivio de presión, cuando se usan se debe incorporar al recipiente una válvula de alivio de presión calculada adecuadamente. Cuando se instala para la extracción de líquido se debe usaar un acople entre válvula y cañería.

Características

Todas estas válvulas se suministran con sellador pre-aplicado en las roscas de entradas. La 80.2064 tiene también sellador pre-aplicado en la rosca de salida.
Vastago con doble O-ring - Dos 0-ring hacen el sello del vástago para mejorar la resistencia a la fuga por tierra o temperaturas extremas.
Diseño a prueba de manipulación - Seguro de movimiento impide que la manilla sea retirada, ayudando a evitar manipulaciones indebidas.
Manilla de latón robusta y de calidad - Manilla grande y de latón sólido, con una rosca en el vástago resistente incluso a una mala manipulación.
Disco de sello estático - Como el disco de sello no gira, se elimina el desgaste por abrasión, mejorando la vida de servicio de la válvula.
Válvula para Exceso de Flujo Incorporada - La válvula para exceso de flujo Incorporada ayuda a reducir posibles daños mecánicos o contaminación por exceso de compuestos en las cañerías.

Información Para Requerimiento

Código	Conexión Cilindro	Conexión de salida	Aplicación Normal	Cierre Exceso de Flujo
8003902146	3/4" M.NGT	POL (CGA 510)	ASME Motor Fuel	1.5 GPM
8003902146		3/8" 18 NPT	DOT Fork Lift	2.6 GPM
8003902063		3/8" SAE Flare (70)	ASME Motor Fuel	3.3 GPM
8003902062		3/8" SAE Flare (90)	ASME Motor Fuel	3.3 GPM
8003908219	3/4" - 14 NGT	1-1/4"-5 ACME	DOT Fork Lift	/

Indicadores Fijos de Nivel de Líquido

UL LISTED

66.1204
6602901204
Longitudes especiales de DT pueden ser ordenadas aparte. Una placa de instrucciones opcionales se puede pedir para el uso de estas válvulas. Todas estas válvulas incorporan un agujero de tamaño No. 54.
Tornillo cautivo.

66.1161
6602901161
Indicador de distancia.
Tornillo cautivo.

STOP FILLING WHEN LIQUID APPEARS

20.1157
20.0.110.1157

Código	Conexión del Contenedor	Conexión Salida	Longitud tubo de inmersión
6602901072	1/4" M NPT	-	12"
6602901116	1/4" M NPT	-	5.4"
6602901117	1/4" M NPT	-	6.6"
6602901118	1/4" M NPT	-	3.8"
6602901119	1/4" M NPT	-	4.1"
6602901120	1/4" M NPT	-	5.6"
6602901121	1/4" M NPT	-	6.9"
6602901204	1/4" M NPT	-	/
6602901125	1/4" M NPT	-	5.2"
6602901161	1/4" NPTF	1/4" SAE Flare	/

Multi-Válvula para montacargas DOT

UL LISTED

80.8219
8008908219

Válvula para montacargas con válvula de seguridad y filtro magnético.

Multi-Válvula P20

80.8118
8008908118

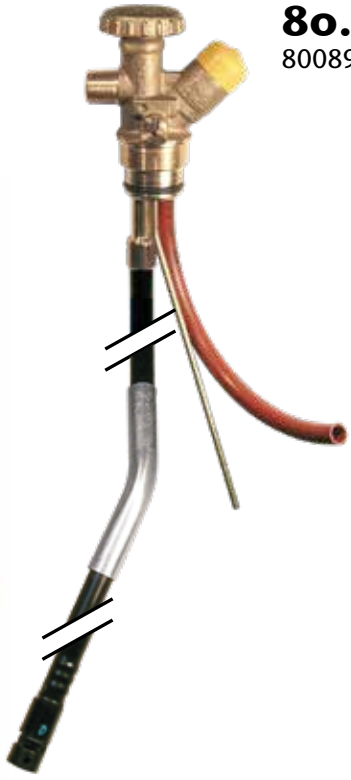

80.8190
8008908190

Aplicación y Descripción

- Diseñada especificamente como “One-Hole” una solución para cilindros de GLP composite y de servicio montacargas DOT.
- Solución One hole - menos puntos para fugas potenciales .
- Válvula Multifunción, incluye Válvula de exceso de flujo y DAP.
- Roscas derechas reducen el torque en las paredes del cilindro composite.

Información Para Requerimiento

Código	Entrada	Salida	Dispositivo	Aplicación
8008908190	M 34	3/8-18 NPT	Exceso de flujo	Montacargas DOT
8008908219	3/4 - 14 NGT	1 1/4" - 5 ACME 2G	Filtro	Montacargas DOT
8008908118	3/4 - 14 NGT	1 1/4" - 5 ACME 2G	Exceso de flujo	Montacargas DOT

Válvulas para Extracción de líquido con Exceso de Flujo

Válvulas diseñadas para extraer líquido desde contenedores estacionarios.

69.0109
6901900109

Válvula de extracción de líquido con exceso de flujo y alto rendimiento. Esta válvula también puede ser utilizado en Instalaciones permanentes equipados con un limitador de exceso de flujo. Diseñado de acuerdo con el último estándar UL .
Sellante Pre - aplicado

69.0010
6901900010

Válvula de extracción de líquido diseñada para extraer líquido de tanques estacionarios antes de mover el tanque. Esta válvula también se puede utilizar en instalaciones permanentes equipadas con un limitador de exceso de flujo. Diseñada de acuerdo con el último estándar de UL.
Sellante Pre - aplicado

66.1109
6602901109

Adaptador diseñado para ser usado con la válvula de extracción de líquido 66.0010. Completamente compatible con las nuevas válvulas de evacuación que se encuentran en el mercado.

Información Para Requerimiento

Código	Conexión Cilindro	Conexión de salida	U.L. Flujo de cierre (Propano)	Llave Hexagonal Plana
6901900010	3/4″ M NPT	1-5/8″ UN	20 GPM	1-3/4″
6602901109	1-5/8″ UN	3/4″ NPT	n/a	n/a
6901900109	1-1/4″ NPT	1-5/8″ UN	36 GPM	1-3/4″

Válvulas de Servicio Para Contenedores ASME y DOT o Aplicaciones en Línea de Combustible

UL LISTED

80.3135
8004903135

Diseñada para el servicio de extracción de vapor de contenedores ASME y DOT. Como esta válvula no tiene una válvula de seguridad integrada, sólo podrán ser utilizadas como una válvula de accesorio en los recipientes que tienen una válvula de alivio de presión independiente y suficiente para la capacidad del contenedor. Esta válvula puede ser utilizada como una válvula de servicio en un tanque vertical de 420 lb o un tanque horizontal de 300 litros. También, esta válvula incorpora un indicador fijo de nivel de líquido. Especificar el largo del DT cuando solicite la válvula.

80.3144
8004903144

Características

Doble O-ring para el sello en el vastago - Dos 0-ring para el sello del vástago para intensificar la resistencia a la fuga debido a la suciedad o temperaturas extremas.
Volante en latón de alta calidad y resistencia - Nuevo volante de latón grande y robusto y con una probabilidad menor de que las roscas del vástago se rompan, incluso en condiciones de mal uso.
Disco de sello estático - Como el disco de sello no gira, se elimina el desgaste por abrasión, mejorando la vida de servicio de la válvula.

Información Para Requerimiento

Código	Conexión Tanque	Conexión Servicio vapor	Indicador Fijo Nivel Líquido	Indicador Fijo Nivel Líquido Largo TI
8004903135	3/4" NGT	POL CGA 510	No disponible	11.1"
8004903144	3/4" NGT	POL CGA 510	No disponible	5.8"
8004903149	3/4" NGT	POL CGA 510	No disponible	11.0"
8004903190	3/4" NGT	POL CGA 510	No disponible	10.0"
8004903191	3/4" NGT	POL CGA 510	No disponible	10.63"

Válvulas de Servicio Para Cilindros DOT

80.5016
8006905016

Válvula para extracción de vapor de cilindro DOT sobre las 100 lb GLP de capacidad. Especificar el largo del tubo de inmersión cuando solicite la válvula.

UL LISTED

80.6032
8007906032

Resistente válvula POL con válvula de alivio de presión para cilindros de 200 lb propano. Largos diferentes de tubo de inmersión.

Información Para Requerimiento

Código	Conexión del Contenedor	Conexión Salida	Aplicación Normal	Indicador Nivel líquido	Largo TI	Ajuste Alivio	UL Capacidad nominal Descarga Flujo (SCFM)
8007906032	3/4" NGT	POL Hembra (CGA 510)	Cilindros DOT sobre 100 lb	Sí	10.2"	375	765
8006905016			Válvula Servicio para Cilindros DOT	Sí	10.6"		366
8006905064			Cilindros DOT sobre 100 lb	No	-		366
8004903246			Cilindros DOT 180L	Sí	4.25"		366
8004903247			Cilindros DOT 300 lt	Sí	5.9"		366

cavagna group

Indicador de Nivel Rebordeado con Tornillos

UL LISTED

Información Para Requerimiento

Código	Nominal Ø Inches	Diametro Ø mm	Tipo de tanque	Container Gallons	Capacity Litros	Dimensión	
						A	B
2069.U	24″	609.60	horizontal	120	454.25	13-5/16″	11-7/32″
2070.U	30″	762.00	horizontal	250/320	946.35/1,211.328	16-7/32″	14-11/64″
2071.U	37″	939.80	horizontal	500	1,892.70	20-5/64″	17-1/4″
2072.U	41″	1,041.40	horizontal	1,000	3,785.40	21-49/64″	18-25/32″
2073.U	48″	1,219.20	horizontal	-	-	24-3/32″	21-1/16″
2075.U	30″	762.00	vertical	-	-	25-13/64″	16-59/64″

Nota:
MM es el mes de Fabricacion
AA es el año de fabriacion
(I.E. 2000/03 = 03-00)
dimensión a petición

Indicador de Nivel

UL LISTED

Todos los medidores de nivel se producen cumpliendo con el standard CEN TC 286-prEN 13799. El flotador esta hecho en caucho SPANSIL. Este tipo de material no puede ser desprendido de la posicion en que se encuentra cuando entra en contacto con soda cuastica. Estos indicadores de nivel han sido fabricados de acuerdo a la tecnologia mas avanzada: zamak tropicalizado se ha usado para la cabeza y el equipo.

Información Para Requerimiento

Código	Nominal Ø Inches	Diameter Ø mm	Tipo Tanque	Container Gallons	Capacidad Litros	Dimensión (mm)		Conexión del Contenedor
						A	B	
2069.U1	24″	609.60	horizontal	120	454,25	13-5/16″	11-7/32″	1″
2070.U1	30″	762.00	horizontal	250/320	946,35/1.211,328	16-7/32″	14-11/64″	1″
2071.U1	37″	939.80	horizontal	500	1.892,70	20-5/64″	17-1/4″	1″
2072.U1	41″	1,041.40	horizontal	1,000	3.785,40	21-49/64″	18-25/32″	1″
2073.U1	48″	1,219.20	horizontal	-	-	24-3/32″	21-1/16″	1″
2075.U1	30″	762.00	vertical	-	-	25-13/64″	16-59/64″	1″
2076.U1	-	-	vertical	-	-	22-3/64″	18-25/32″	1″
20SO.U1	-	-	horizontal	-	-	*	*	1″
20SV.U1	-	-	vertical	-	-	*	*	1″
2069.U1-1/4	24″	609.60	horizontal	120	454,25	13-5/16″	11-7/32″	1/4″
2070.U1-1/4	30″	762.00	horizontal	250/320	946,35/1.211,328	16-7/32″	14-11/64″	1/4″
2071.U1-1/4	37″	939.80	horizontal	500	1.892,70	20-5/64″	17-1/4″	1/4″
2072.U1-1/4	41″	1,041.40	horizontal	1,000	3.785,40	21-49/64″	18-25/32″	1/4″
2073.U1-1/4	48″	1,219.20	horizontal	-	-	24-3/32″	21-1/16″	1/4″

Nota:
MM es es mes de fabricacionAA es el año de fabricacion
I.E. 2000/03 = 03-00
(A=Enero, B=Febrero, C=Marzo etc.)

cavagna group

Wherever gas is used, we are there

ENDURANCE SERIES

Equipo para Autotanques y almacenamiento a granel

Válvulas Internas Roscadas	PG. 96
Válvula Interna Brida de 3"	PG. 98
Válvula Interna Brida de 4"	PG. 98
Accesorios Válvula Interna Roscada y Rebordeada	PG. 100
Actuadores Neumáticos	PG. 102
Mecanismo Remoto de Cierre/Lazos	PG. 104
Válvulas de Seguridad Internas	PG. 105
Manómetro Flotante	PG. 106
Rotary Gauge	PG. 107
Válvulas de Exceso de Flujo	PG. 108
Válvula de Llenado Doble Check	PG. 110
Válvula Multi-Servicio	PG. 110
Válvulas de Presión (Check de No-Retorno)	PG. 111

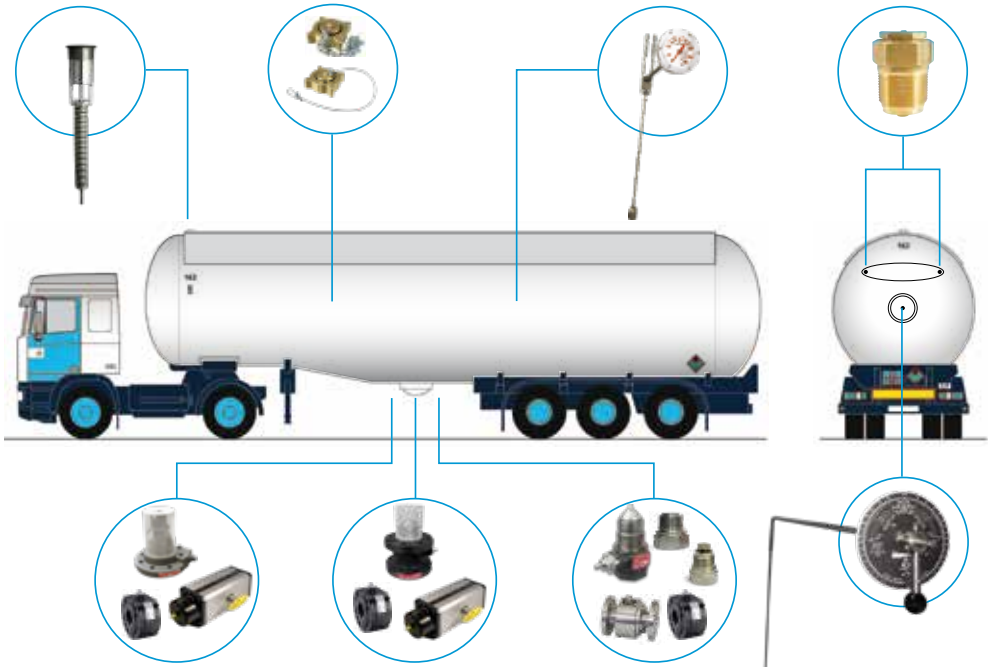

Válvulas Internas Roscadas

ENDURANCE SERIES

Estas Válvulas, diseñadas principlamente para cortar el suministro y controlar la descraga del producto de servicio Gas-LP, son usadas principalmente para la apertura liquida o vapor de los bobtail y otros vehiculos de transporte. Todas las Válvulas satisfacen los requisitos de NFPA 58 y pueden ser usadas en tanques estacionarios. Todas las Válvulas internas Cavagna están hechas de un robusto cuerpo unico e incorporan la funcion del exceso de flujo. Cada válvula tiene una sección más debil que permite a la bomba o pipa, "cortar" en el caso de accidente dejando el mecaniso de la Válvula intacto. Las válvulas roscadas Cavagna son compactas y pueden ser operadas sea manualmente o a control remoto mediante un cable o control neumatico. Las válvulas tienen un sistema de empaquetadura PTFE accionado con resorte que garante un exelente ermeticidad y el material del disco es Nitrilo.

UL LISTED

GLP - NH_3

Código		Material	Conexión Entrada	Conexión Salida	Flujo de Cierre Propano GPM		Capacidad Vapor GLP (SCFH/Propano)		Flujo del cierre GPM Ammonia NH_3 + GLP
Una Via	Dos Vias				Medio Acoplamiento	Entero Acoplamiento	25 PSIG	100 PSIG	
6902900101	-----	steel	1-1/4" M NPT	1-1/4" F NPT	30	-----	5.800	9.100	27
6902900102	-----	steel	1-1/4" M NPT	1-1/4" F NPT	50	35	7.650	12.900	45
6902900103	-----	steel	1-1/4" M NPT	1-1/4" F NPT	80	65	10.950	18.800	72
6902900104	6902900130	steel	2" M NPT	2" F NPT	100	60	21.550	36.800	90
6902900105	6902900131	steel	2" M NPT	2" F NPT	150	90	33.600	57.200	135
6902900106	6902900132	steel	2" M NPT	2" F NPT	250	130	-----	-----	225
6902900107	6902900112	steel	3" M NPT	3" F NPT	150	100	28.600	48.700	135
6902900108	6902900113	steel	3" M NPT	3" F NPT	200	125	43.500	73.900	180
6902900109	6902900114	steel	3" M NPT	3" F NPT	250	165	51.500	87.600	225
6902900110	6902900115	steel	3" M NPT	3" F NPT	400	235	80.100	139.000	360
6902900111	6902900116	steel	3" M NPT	3" F NPT	500	325	-----	-----	450

Válvulas Internas Roscadas

1-1/4" UNA VIA

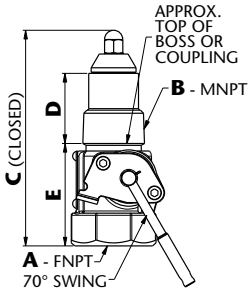

2" UNA VIA

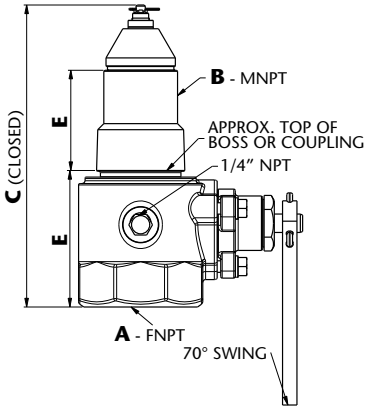

2" DOS VIAS

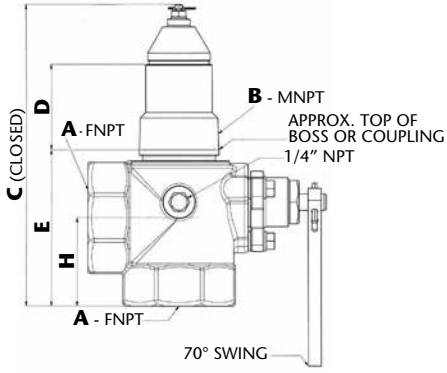

3" UNA VIA

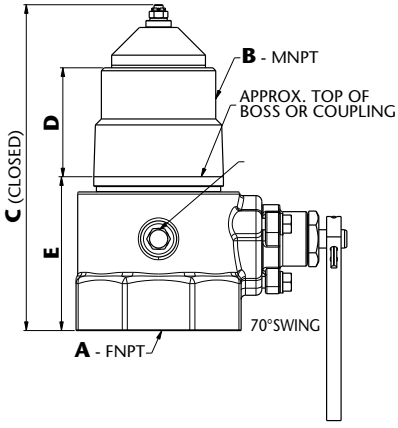

3" DOS VIAS

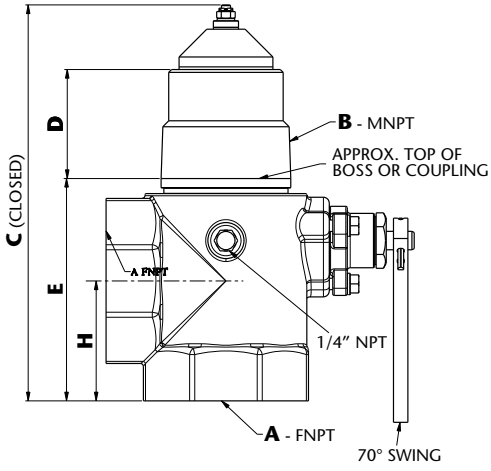

Especificacion Válvulas roscadas:
Indice de Presión: 400 PSIG (27.58 bar)
Temperatura WOG: Hasta 150°F (66°C)
Cuerpo: Hierro Ductil
Empaque hierro: PTFE
Disco: Plastico Sintetico
Asta & Eje: Acero Inoxidable

Dimensiónes					
A	B	C	D	E	H
1-1/4" NPT	1-1/4" NPT	5.90" (150 mm)	1.86" (47 mm)	2.88" (73 mm)	-------
2" NPT	2" NPT	8.26" (210 mm)	2.40" (61 mm)	4.05" (103 mm)	-------
3" NPT	3" NPT	8.85" (225 mm) UNA VIA 10.82" (275 mm) DOS VIAS	2.56" (65 mm) UNA VIA Y DOS VIAS	4.54" (115.3 mm) UNA VIA 6.50" (165.3 mm) DOS VIAS	3.26" (83 mm)

cavagna group

Válvula Interna Brida de 3"

ENDURANCE SERIES

UL LISTED

La válvula de brida Cavagna integra una válvula de exceso de flujo para prevenir liberaciones no controladas de producto, son perfectas para el montaje de una bomba y Conexiónes a cañerías.Pernos de montaje debilitados en su sección, previstos, permitiendo que en caso de accidente la bomba corte el suministro, dejando intacta la válvula. La válvula brida de Cavagna tiene un filtro de protección para evitar contaminar con suciedad o partículas la bomba, éste se puede retirar fácilmente cuando la válvula está instalada en la línea de llenado o descarga de GLP de la tubería.
Además, la válvula brida Cavagna tiene una empaquetadura de PTFE que proporciona una excelente protección contra las fugas y el material estándar del disco es siempre NITRILO. Diseñadas principalmente para el llenado y/o descarga de GLP en camiones de reparto, transportes y en tanques de almacenamiento con bombas y tuberías con bridas. Estas válvulas pueden ser operadas manualmente o remotamente vía cable o control neumático.

GLP - NH_3

Código		Material	Conexión Entrada	Conexión Salida	Cierre Flujo Propano GPM	GLP Vapor Capacity (SCFH/Propano)		Flujo del cierre GPM Ammonia NH_3 + GLP
Singulo	Doble					25 PSIG Inlet	100 PSIG Inlet	
6902900117	6902900122	Acero	3" 300lb ANSI RF Modified (4 7/8" dia bore)	3" 300lb. ANSI RF	150	25.100	42.700	135
6902900118	6902900123	Acero	3" 300lb ANSI RF Modified (4 7/8" dia bore)	3" 300lb. ANSI RF	200	36.900	62.800	180
6902900119	6902900124	Acero	3" 300lb ANSI RF Modified (4 7/8" dia bore)	3" 300lb. ANSI RF	250	42.200	71.800	225
6902900120	6902900125	Acero	3" 300lb ANSI RF Modified (4 7/8" dia bore)	3" 300lb. ANSI RF	400	59.400	100.900	360
6902900121	6902900126	Acero	3" 300lb ANSI RF Modified (4 7/8" dia bore)	3" 300lb. ANSI RF	500	-----	-----	450

Válvula Interna Brida de 4"

UL LISTED

La válvula de brida Cavagna integra una válvula de exceso de flujo para prevenir liberaciones no controladas de producto, son perfectas para el montaje de una bomba y Conexiónes a cañerías.Pernos de montaje debilitados en su sección, previstos, permitiendo que en caso de accidente la bomba corte el suministro, dejando intacta la válvula. La válvula brida de Cavagna tiene un filtro de protección para evitar contaminar con suciedad o partículas la bomba, éste se puede retirar fácilmente cuando la válvula está instalada en la línea de llenado o descarga de GLP de la tubería. Además, la válvula brida Cavagna tiene una empaquetadura de PTFE que proporciona una excelente protección contra las fugas y el material estándar del disco es siempre NITRILO. Diseñadas principalmente para el llenado y/o descarga de GLP en camiones de reparto, trasportes y en tanques de almacenamiento con bombas y tuberías con bridas. Estas válvulas pueden ser operadas manualmente o remotamente vía cable o control neumático.

GLP - NH_3

Código	Material	Conexión Entrada	Conexión Salida	Cierre Flujo Propano GPM
6902900141	Acero	4" 300lb ANSI RF Modified (4 7/8" dia bore)	4" 300 lb. ANSI RF	340
6902900142	Acero	4" 300lb ANSI RF Modified (4 7/8" dia bore)	4" 300 lb. ANSI RF	440
6902900143	Acero	4" 300lb ANSI RF Modified (4 7/8" dia bore)	4" 300 lb. ANSI RF	600
6902900144	Acero	4" 300lb ANSI RF Modified (4 7/8" dia bore)	4" 300 lb. ANSI RF	800
6902900145	Acero	4" 300lb ANSI RF Modified (4 7/8" dia bore)	4" 300 lb. ANSI RF	1,000

Válvula Interna Brida

Rebordeado Sencillo y Doble de 3″

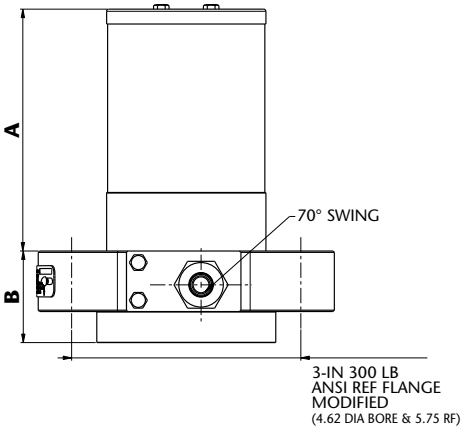

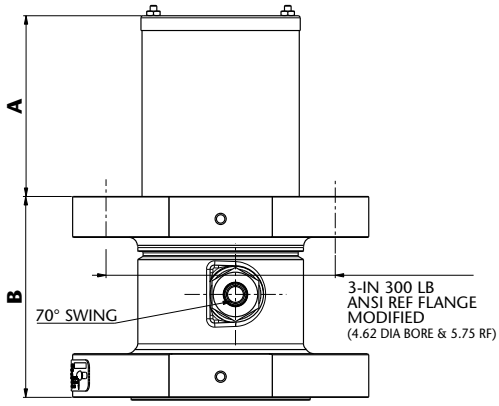

Especificaciones de Válvulas Rebordeadas:
Indice Presión : 400 PSIG (27.58 bar) WOG
Temperatura: Up to 150°F (66°C)
Cuerpo: acero WCB
Empaque: PTFE
Disco: Plastico sintetico
Eje & Asta: Acero Inoxidable
Tapas: No espiral de asbesto

Código		Dimensiónes		Dimensiónes	
		A	B	A	B
Singulo	Doble	Singulo	Singulo	Doble	Doble
6902900117	6902900122	6.75″ (171 mm)	2.56″ (65 mm)	5.33″ (133 mm)	5.62″ (143 mm)
6902900118	6902900123				
6902900119	6902900124				
6902900120	6902900125				
6902900121	6902900126				

Rebordeado Unico de 4″

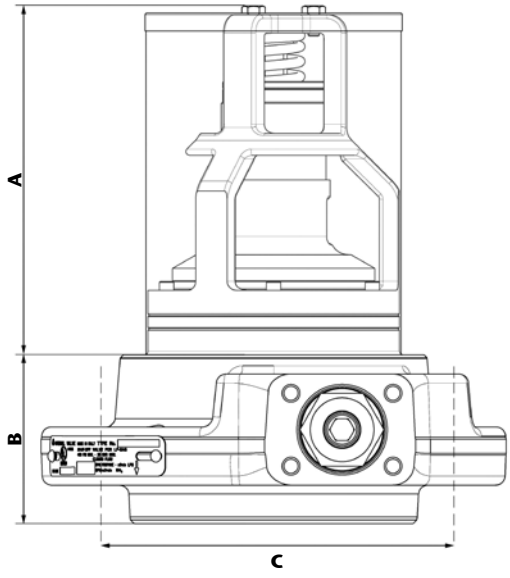

Especificaciones de Válvulas Rebordeadas:
Indice de Presión: 400 PSIG (27.58 bar) WOG
Temperatura: Up to 150°F (66°C)
Cuerpo: acero WCB
Empaque: PTFE
Disco: Plastico Sintetico
Eje & Asta: Acero Inoxidable
Tapas: No espiral de asbestos

Dimensiónes		
A	B	C
Singulo	Singulo	Singulo
7.55″ (192 mm)	3.66″ (93 mm)	7.88″ (200 mm)

Válvula Interna Roscada y Rebordeada
Accesorios

ENDURANCE SERIES

Válvula Rebordeada 3"

Código	Descripción
6803900020	3/4"-10 UNC studs kit (8 pcs)
6803900019	3/4"-10 UNC Hembrillas kit
0401105575	Junta espiral superior (1pcs)
0401105576	Junta espiral inferior (1pcs)
6803900021	M20x2,5 studs kit (8 pcs)
6803900022	M20x2,5 Hembrillas kit (16 pcs)

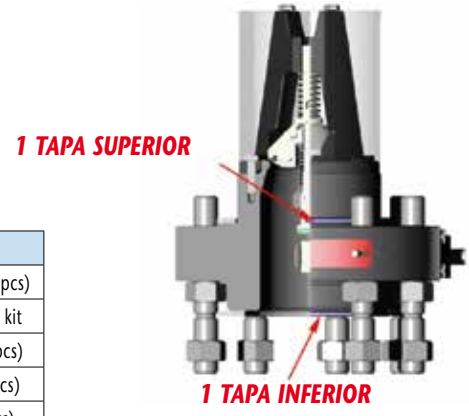

Válvula Doble Rebordeada de 3"

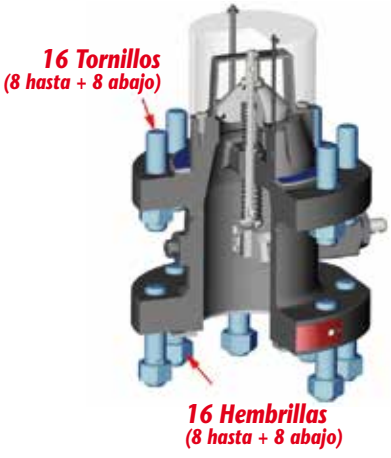

Código	Descripción
6803900018	3/4"-10 UNC studs kit (16 pcs)
6803900019	3/4"-10 UNC Hembrillas kit (16 pcs)
0401105575	Junta espiral superior (1pcs)
0401105576	Junta espiral inferior (1pcs)

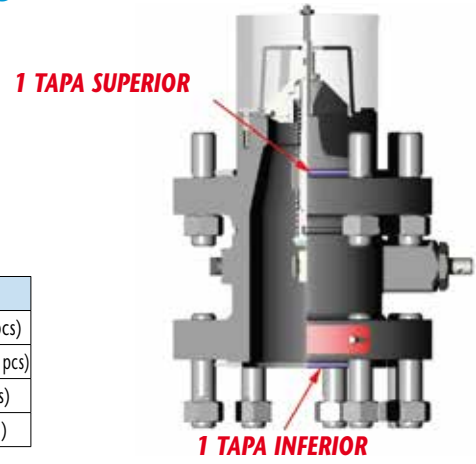

Válvula Rebordeada Unica de 4"

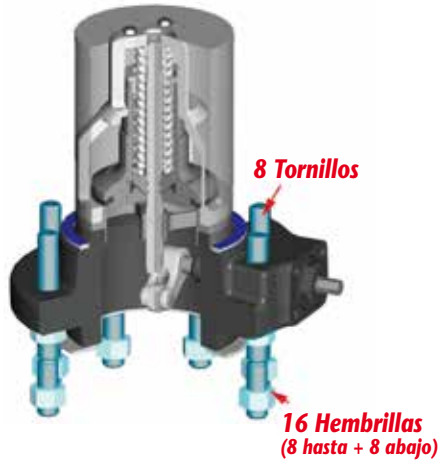

Código	Descripción
6803900023	3/4"-10 UNC studs kit (8 pcs)
6803900019	3/4"-10 UNC Hembrillas kit (16 pcs)
0401105595	Junta espiral superior (1pcs)
0401105596	Junta espiral inferior (1pcs)

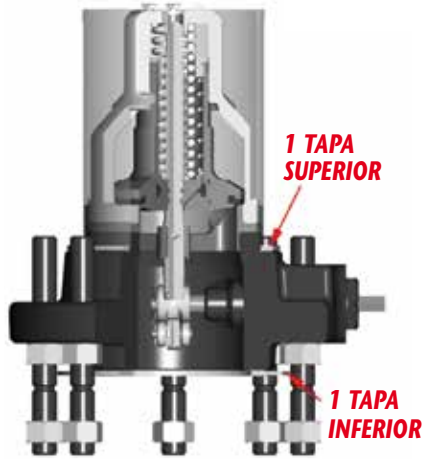

Válvula Interna Roscada y Rebordeada
Accesorios

ENDURANCE SERIES

Tapas Espiral

Código	Descripción
0401105575	Tapon Espiral Superior 3" Valv. Rebordeada (Unica y Doble)
0401105576	Tapon EspiralInferior 3" Valv. Rebordeada (Unica y Doble)
0401105595	Tapon Espiral Superior 4" Válvula Unica Rebordeada
0401105596	Tapon EspiralInferior 4" Válvula Unica Rebordeada

Kit de Eje Principal

Código	Descripción
6803900024	Para Válvula Interna 1-1/4" y 1-1/2" - 1 pcs
6803900025	Para Válvula Interna 2" (1 sentido y 2 sentidos) - 1 pcs
6803900026	Para Válvula Interna 3" (1 sentido y 2 sentidos) - 1 pcs
6803900027	Para Válvula Unica Rebordeada 3" - 1 pcs
6803900028	Para Válvula Doble Rebordeada 3" - 1 pcs

Kit del Sistema de Apertura

Código	Descripción
6803900032	Para Válvula Interna 1-1/4" and 1-1/2" - 1 pcs
6803900033	Para Válvula Interna 2" (1 sentido y 2 sentidos) - 1 pcs
6803900034	Para Válvula Interna 3" (1 sentido y 2 sentidos) - 1 pcs
6803900035	Para Válvula Unica Rebordeada 4" - 1 pcs

Kit complete de sellantes (todos los o-rings y tapones)

Código	Descripción
6803900040	Para Válvula Interna 1-1/4" and 1-1/2" - 1 pcs
6803900041	Para Válvula Interna 2" (1 sentido y 2 sentidos) - 1 pcs
6803900042	Para Válvula Interna 3" (1 sentido y 2 sentidos) - 1 pcs
6803900043	Para Válvula Interna Rebordeada 3" - 1 pcs
6803900044	Para Válvula Doble Rebordeada 3" - 1 pcs
6803900045	Para Válvula Unica Rebordeada 4" - 1 pcs

Corchetes y Hembrillas

Código	Descripción
6803900018	3/4"-10 UNC kit de broches (16 pcs)
6803900019	3/4"-10 UNC Hembrillas kit (16 pcs)
6803900020	3/4"-10 UNC kit de broches (8 pcs)
6803900021	M20x2,5 kit de broches (8 pcs)
6803900022	M20x2,5 Hembrillas kit (16 pcs)
6803900023	3/4"-10 UNC kit de broches (8 pcs)

Kit de Cono

Código	Descripción
6803900029	Para Válvula Interna 1-1/4" and 1-1/2" - 1 pcs
6803900030	Para Válvula Interna 2" (1 sentido y 2 sentidos) - 1 pcs
6803900031	Para Válvula Interna 3" (1 sentido y 2 sentidos) y Válvula Rebordeada 3" (Unica y Doble) - 1 pcs

Kit de sellantes para Sistema de Apertura Ensamblados

Código	Descripción
6803900036	Para Válvula Interna 1-1/4" y 1-1/2" - 1 pcs
6803900037	Para Válvula Interna 2" y 3" (1 sentido y 2 sentidos) - 1 pcs
6803900038	Para Válvula Unica y Doble Rebordeada 3" – 1p
6803900039	Para Válvula Unica Rebordeada 4" - 1 pcs

Resorte Exeso de Flujo

Código	Descripción
6803900046	Para Válvula Interna 1-1/4" y 1-1/2" - 30 GPM"
6803900047	Para Válvula Interna 1-1/4" y 1-1/3" – 50GPM
6803900048	Para Válvula Interna 1-1/4" and 1-1/4" – 80GPM
6803900049	Para Válvula Interna 2" – 100GPM
6803900050	Para Válvula Interna 2" – 150GPM
6803900051	Para Válvula Interna 2" – 250GPM
6803900052	Para Válvula Interna Rebordeada de 3" y 3" (Unica y Doble) 150 GPM
6803900053	Para Válvula Interna Rebordeada de 3" and 3" (Unica y Doble) 200GPM
6803900054	Para Válvula Interna Rebordeada de 3" and 3" (Unica y Doble) 250 GPM
6803900055	Para Válvula Interna Rebordeada de 3" and 3" (Unica y Doble) 400 GPM
6803900056	Para Válvula Interna Rebordeada de 3" and 3" (Unica y Doble) 500 GPM
6803900057	Para Válvula Unica Rebordeada 4" - 340 GPM
6803900058	Para Válvula Unica Rebordeada 4" - 440 GPM
6803900059	Para Válvula Unica Rebordeada 4" - 600 GPM
6803900060	Para Válvula Unica Rebordeada 4" - 800 GPM
6803900061	Para Válvula Unica Rebordeada 4" - 1000 GPM

Actuadores Neumáticos

ENDURANCE SERIES

Características:

- El Actuador es pre-ensamblado y listo para ser instalado.
- Comparado con otros aparatos que requieren de ajustes, la instalacion es rapida y sencilla (3 Tornillos y 1 pin divido).
- El Actuador puede ajustarse a la Válvula en 4 posiciones separadas optimizando el espacio en el vehiculo.
- El diseño no aplica carga lateral al eje de la Válvula interna dandole mayor duracion
- El Actuador usa un mecanismo de leva interna que garantiza mejor rendimiento optimizando el torque de apertura.
- Torque: El regreso del momento del torque, depende solo del resorte y es independiente del la Presión proporcionada
- Cierre inmediato y automatico en ausencia de aire (no requiere accesorios adicionales para descarga)
- Indicador ABIERTO/CERRADO
- Diseño compacto y Peso ligero.
- Cuerpo de Aluminio, componentes en Acero Inoxidable y aluminio.
- Soporte de Acero Inoxidable.
- El Actuador se auto-lubrica con carbon-grafito PTFE
- El Actuador garantiza apertura complete de la Válvula y esta equipada con switch limitado.
- Aire comprimido filtrado no es necesario.
- 500.000 ciclos de apertura garantizados.

Condiciones de trabajo
Temperatura: de 0 ° C a + 80 ° C; de -20 ° C a + 80 ° C con sólo el aire seco.
(Versiones especiales: Alta temperatura: -20 ° C + 150 ° C; baja temperatura: -50 ° C + 60 °)
Suministro de aire: 5,6 bar; máximo de 8,4 bar.
Medios de funcionamiento: aire comprimido filtrado, no necesariamente lubricado.
En caso de aire lubricado deben ser utilizados aceite sin detergente o aceite compatible NBR

Actuador 1"1/4

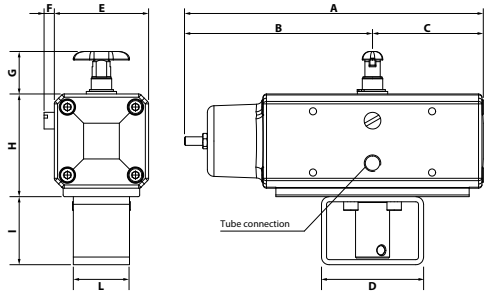

Actuador 2" y 3"

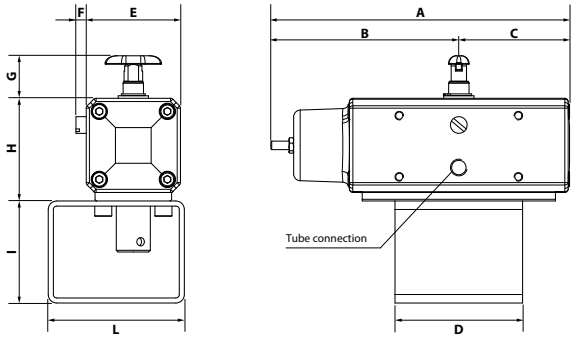

Actuador 3″ REBORDEADO UNICO

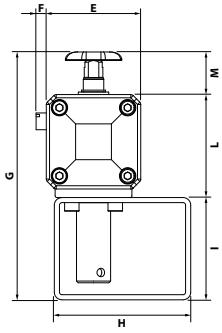

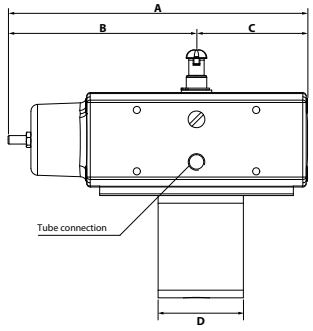

Actuador 3″ REBORDEADO DOBLE

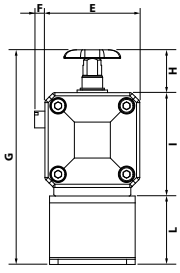

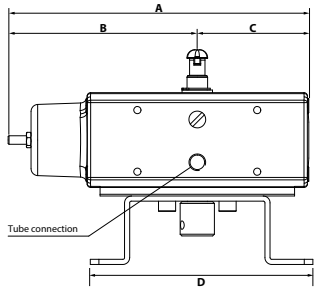

Actuador 4″ REBORDEADO UNICO

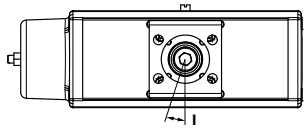

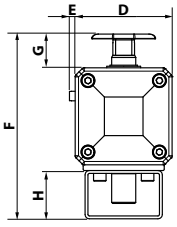

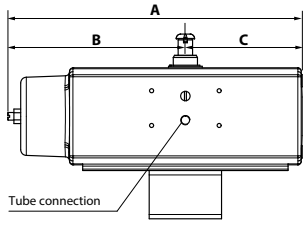

Dimensiónes (Inches) de los Actuadores Neumáticos													
		A	B	C	D	E	F	G	H	I	L	M	Ø Conexión tubo
3000900000	O-205 Actuador 1-1/4″	6-29/32	4-11/32	2-9/16	2-23/64	2-3/16	15/64	63/64	2-3/8	1-37/64	1-19/64	-	1/4″
3000900001	O-206 Actuador 2″ y 3″	6-29/32	4-11/32	2-9/16	2-61/64	2-3/16	15/64	63/64	2-3/8	2-23/64	3-5/32	-	1/4″
3000900002	O-207 SF Actuador 3″ Rebordeado Unico	6-29/32	4-11/32	2-9/16	1-31/32	2-3/16	15/64	5-23/32	3-5/32	2-23/64	2-3/8	63/64	1/4″
3000900003	O-207 Actuador 3″ Rebordeado Doble	6-29/32	4-11/32	2-9/16	5-1/8	2-3/16	15/64	4-15/16	63/64	2-3/8	1-37/64	-	1/4″
3000900004	O-208 SF Actuador 4″ Rebordeado Unico	12-1/64	7-1/4	4-49/64	3-61/64	15/64	7-17/32	1-3/8	1-31/32	17,5°	-	-	1/4″
3000900014	O-205 Actuador 1-1/4″ y tubo Ø 6mm	6-29/32	4-11/32	2-9/16	2-23/64	2-3/16	15/64	63/64	2-3/8	1-37/64	1-19/64	-	6 mm
3000900015	O-206 Actuador 2″ y 3″ tubo Ø 6mm	6-29/32	4-11/32	2-9/16	2-61/64	2-3/16	15/64	63/64	2-3/8	2-23/64	3-5/32	-	6 mm
3000900016	O-207 SF Actuador 3″ Rebordeado Unico tubo Ø 6mm	6-29/32	4-11/32	2-9/16	1-31/32	2-3/16	15/64	5-23/32	3-5/32	2-23/64	2-3/8	63/64	6 mm
3000900017	O-207 Actuador 3″ Rebordeado Doble tubo Ø 6mm	6-29/32	4-11/32	2-9/16	5-1/8	2-3/16	15/64	4-15/16	63/64	2-3/8	1-37/64	-	6 mm
3000900018	O-208 SF Actuador 4″ Rebordeado Unico tubo Ø 6mm	12-1/64	7-1/4	4-49/64	3-61/64	15/64	7-17/32	1-3/8	1-31/32	17,5°	-	-	6 mm
3000900019	O-205 Actuador 1-1/4″ tubo Ø 8 mm	6-29/32	4-11/32	2-9/16	2-23/64	2-3/16	15/64	2-3/8	2-3/8	1-37/64	1-19/64	-	8 mm
3000900020	O-206 Actuador 2″ and 3″ tubo Ø 8 mm	6-29/32	4-11/32	2-9/16	2-61/64	2-3/16	15/64	2-3/8	2-3/8	2-23/64	3-5/32	-	8 mm
3000900021	O-207 SF Actuador 3″ Rebordeado Unico tubo Ø 8mm	6-29/32	4-11/32	2-9/16	1-31/32	2-3/16	15/64	3-5/32	3-5/32	2-23/64	2-3/8	63/64	8 mm
3000900022	O-207 Actuador 3″ Rebordeado Doble tubo Ø 8mm	6-29/32	4-11/32	2-9/16	5-1/8	2-3/16	15/64	63/64	63/64	2-3/8	1-37/64	-	8 mm
3000900023	O-208 SF Actuador 4″ Rebordeado Unico tubo Ø 8mm	12-1/64	7-1/4	4-49/64	3-61/64	15/64	7-17/32	1-31/32	1-31/32	17,5°	-	-	8 mm

Actuadores de Altas Prestaciones disponibles a petición

Mecanismo Remoto de Cierre/Lazos

ENDURANCE SERIES

Las Válvulas internas roscadas Cavagna de 1-1/4”,2” y 3”, pueden ajustarse a lazos manuales/mecanismos de liberación remota.
Cuando la leva de la Válvula interna es activada manualmente a la posición de abierto, la leva puede ser movida a la posición de abierto. La leva puede ser liberada desde un punto remoto jalando el cable atado a un anillo, cerrando asi la Válvula interna. Un fusible que hace parte del lazo, se funde si se expone al fuego permitiendo llevarla de regreso a la posición de cerrado. (punto de fusión 212°F/100°C)

1309500142

1309500143

1309500144

1309500147

Código	Descripción
1309500142	Válvula Interna de lazo roscada 2” y 3”
1309500143	Válvula Interna de lazo roscada 1-1/4”
1309500144	Lazo Doble liberacion remota p/Válvula interna 1-1/4”
1309500147	Leva manual y de liberacion para 4”

Válvulas de Seguridad Internas

ENDURANCE SERIES

Aplicación:

Diseñadas para uso en contenedores movibles GLP & NH3 como Válvula principal de alivio para bobtail y trailers transportadores. Todos los componentes están dentro del Cilindro evitando que se dañe la Válvula y que pueda ocurrir un accidente.

Características:

- Cuerpo de Durable Acero Inoxidable.
- Todos los componentes Internos son de Acero Inoxidable para maxima resistencia contra la corrosion.
- Disponible con asientos de Nitrilo.
- Superficie de asiento mayor para mayor sello y confiabilidad
- Disponible en Presión 250 & 265 PSI

Código	Presión Descarga PSIG	Conexión del Contenedor	Llave Instalacion	Servicio		Material asiento
				GLP	NH_3	
6602901295	250	2″ M NPT	1-1/2″	Yes	Yes	H-Nitrile
6602901300	265	2″ M NPT	1-1/2″	Yes	Yes	H-Nitrile
6602901296	250	3″ M NPT	2-1/2″	Yes	Yes	H-Nitrile
6602901301	265	3″ M NPT	2-1/2″	Yes	Yes	H-Nitrile

Válvulas de Seguridad Internas con brida

Aplicación:

Diseñadas para uso en contenedores movibles GLP & NH3 como Válvula principal de alivio para bobtail y trailers transportadores. Todos los componentes están dentro del Cilindro evitando que se dañe la Válvula y que pueda ocurrir un accidente.
Nuestro diseño único incorpora una de brida 3 " - 300LB para evitar fugas.

Características:

- Cuerpo de Durable Acero Inoxidable.
- Todos los componentes Internos son de Acero Inoxidable para maxima resistencia contra la corrosion.
- Disponible con asientos de Nitrilo.
- Superficie de asiento mayor para mayor sello y confiabilidad
- Disponible en Presión 250 & 265 PSI

Código	Presión Descarga PSIG	Conexión del Contenedor	Llave Instalacion	Servicio		Material asiento
				GLP	NH_3	
6602901325	250	3″ 300 LB Flange	2-1/2″	Yes	Yes	Nitrile
6602901326	265	3″ 300 LB Flange	2-1/2″	Yes	Yes	Nitrile

cavagna group

Indicador de nivel

ENDURANCE SERIES

UL LISTED

Aplicación:

Medir los niveles de líquido en los tanques DOT horizontales y ASME estacionarios con capacidades por encima de 2.300 galones. Adecuado para su uso en camiones bobtail y aplicaciones de almacenamiento a granel.

Caracteristicas:

- Construcción de acero inoxidable para uso con aplicaciones de GLP y NH3
- Manguera reforzada para máxima resistencia y durabilidad
- Amortiguador con resorte integral para evitar daños en la carretera
- Manómetro exclusivo y fácil de leer, perfecto para situaciones de poca luz
- Manómetro 100% sellado y lleno de argón para evitar la acumulación de humedad y el empañamiento
- Configurado en fábrica para una precisión excelente
- Manómetro y equipamiento de montaje compatible con otros estándares de la industria
- Se monta en todos los 8 pernos estándar de los adaptadores de brida del tanque adaptadores

Tamaño del tanque	Cabeza Hemisférica	
	Código	
	Ø4	Ø8
Ø 60" (3.000L)	3001102765	3001102768
Ø 64" (4.000L)	3001102766	3001102769
Ø 66" (5.800L)	3001102740	3001102770
Ø 72" (8.000L)	3001102741	3001102771
Ø 79"	3001102748	3001102774
Ø 80"	3001102749	3001102775
Ø 81 ½" (12.900L / 13.000L)	3001102742	3001102772
Ø 84"	3001102750	3001102776
Ø 88"	3001102751	3001102777
Ø 88 ½" (17.000L/18.000L/24.000L)	3001102744	3001102773
Ø 90"	3001102752	3001102778
Ø 2350 mm (Ø 92,5")	3001102720	3001102779
Ø 2440 mm (Ø 96")	3001102721	3001102780
Ø 98"	3001102723	3001102781
Ø 108"	3001102788	3001102790
Ø 130"	3001102789	3001102791

Bridas para indicador

ENDURANCE SERIES

Diseñados para montar Medidores fl otadores en tanques DOT o ASME. Estas bridas de montaje de 8 tornillos de acero enchapado en zinc tienen rosca de 1/2"-13 para su fácil instalación.

Código	Conexión Tanque	Conexión Indicador
1001105330	**2-1/2" MNPT**	1/2"-13 Hembra
1001105331	**Soldada**	1/2"-13 Hembra

Rotary Gauge

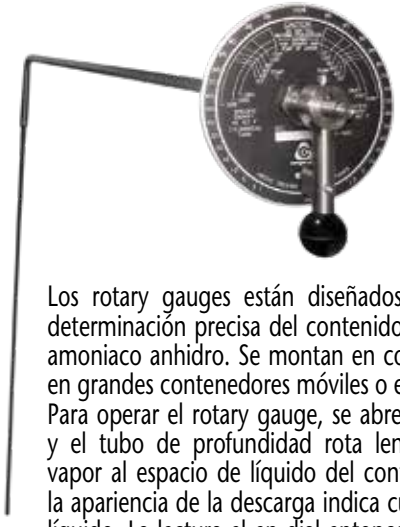

Los rotary gauges están diseñados para proporcionar una determinación precisa del contenido en tanques de Gas LP o amoniaco anhidro. Se montan en coples estándar NPT de 1" en grandes contenedores móviles o estacionarios.
Para operar el rotary gauge, se abre la válvula de ventilación y el tubo de profundidad rota lentamente del espacio de vapor al espacio de líquido del contenedor. La diferencia en la apariencia de la descarga indica cuando se llega al nivel de líquido. La lectura el en dial entonces indica el porcentaje de producto en el contenedor.

Longitud en pulgadas (Diametro)	Código
Ø 68"	6802900224
Ø 69"	6802900225
Ø 92"	6802900226
Ø 93"	6802900227
Ø 108"	6802900228
Ø 109"	6802900229
Ø 140"	6802900230

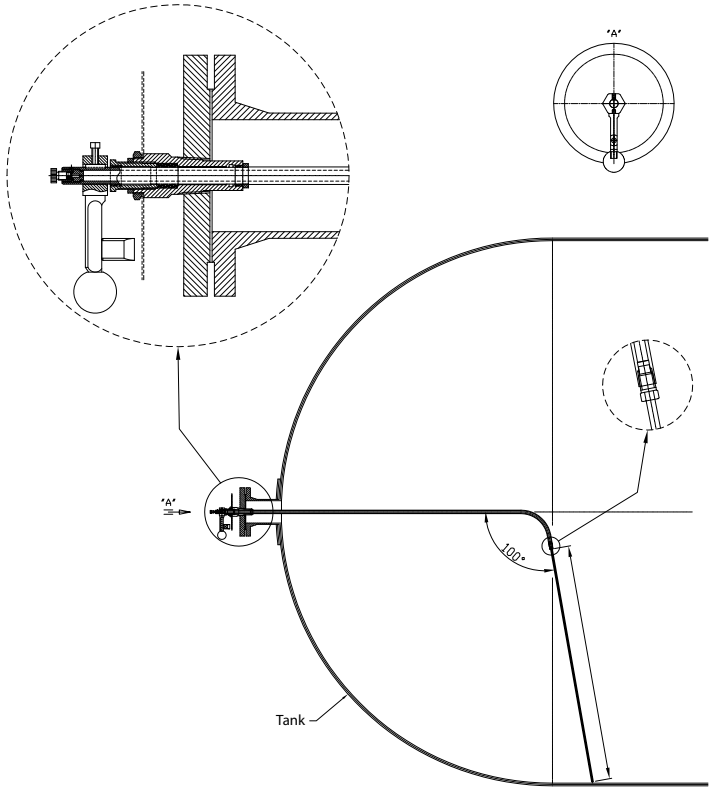

cavagna group

Válvulas de Exceso de Flujo para Líquido o Vapor

ENDURANCE SERIES

Las válvulas están diseñadas para el llenado / extracción de líquidos o vapores y para la ecualización de vapores en contenedores o aplicaciones de línea. Están destinados a cerrarse cuando el líquido o vapor que pasa a través de la manguera o el sistema de tuberías supera la tasa de flujo prescrita.

Funcionamiento

Una vez que el flujo excede el ajuste de la válvula, la válvula se cierra y permanecerá cerrada hasta que el sistema se iguale. Una vez que la presión en ambos lados de la mariposa es igual, un paso de ecualización incorporado abre automáticamente la válvula.

6902900200

6902900199

6902900201

6902900202

6902900203

6902900204

Código	Material	Conexión de entrada	Outlet Connection	Llave Hexagonal	Longitud	Flujos de Cierre Aproximados		
						Liquido	Entrada 26 PSIG Inlet	Entrada 100 PSIG Inlet
6902900127	Acero	1 1/4″	1-1/4″	2″	1 5/16″	30	5750	9800
6902900128	Acero	1 1/4″	1-1/4″	2″	1 5/16″	40	7500	13330
6902900129	Acero	1 1/4″	1-1/4″	2″	1 5/16″	50	8800	15970
6902900199	Latón	3/4″	1/4″	1 1/16″	1 5/16″	N/A	60	110
6902900200	Latón	1 1/4″	1 1/4″	2″	1 5/16″	30	5850	10000
6902900201	Latón	3/4″	3/4″	1 3/8″	1 3/8″	20	3700	6900
6902900202	Acero	2″	2″	2 7/8″	1 7/8″	122	22100	37600
6902900203	Acero	2″	2″	/	¾″	150	30500	52000
6902900204	Acero	3″	3″	/	1″	200	39400	68400

UL CE

Válvulas de Exceso de Flujo para Líquido o Vapor

Las válvulas están diseñadas para ser montadas en el fondo de los tanques de almacenamiento del cliente para servicio líquido.
También pueden montarse en la parte superior para el servicio de vapor.

Código	Material	Conexión de entrada	Conexión de salida	Llave Hexagonal	Flujos de Cierre Aproximados
					Liquido
6901900036	Steel	1-1/4″	1-1/4″	1 7/8″	55
6901900037	Steel	1-1/4″	1-1/4″	1 7/8″	70

Válvula de exceso de flujo con brida

ENDURANCE SERIES

Caracteristicas
- Cuerpo de acero enchapado en cadmio
- Brida PN 40
- Resorte de acero inoxidable
- Stern de acero inoxidable

Otras bridas a petición.

Código	Diam. Ø
VEF 2	DN 20
VEF 4	DN 25
VEF 32	DN 32
VEF 34/1.0	DN 40
VEF 38/1.0	DN 50
VEF 42	DN 65
VEF 46	DN 80

Válvula de no retorno con brida

Caracteristicas
- Cuerpo de acero enchapado en cadmio
- Brida PN 40
- Resorte de acero inoxidable
- Stern de acero inoxidable

Código	Diam. Ø
VNR 2	DN 20
VNR 3	DN 25
VNR 15	DN 32
VNR 17	DN 40
VNR 18/1.0	DN 50
VNR 19	DN 65
VNR 20	DN 80

Válvula de exceso de flujo wafer

Caracteristicas
- Temperatura de diseño: -40/+60°C
- Conexión: UNI PN40
- Max. Presión: 25 bar
- Material del cuerpo: A350 LF2
- Resorte de acero inoxidable
- Stern de acero inoxidable

Código	Diam. Ø
VEF-W25	25

cavagna group

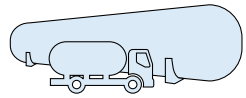

Válvula Multi-Servicio

ENDURANCE SERIES

UL LISTED

Diseñada para ser usada como una combinación de válvula de llenado y extracción de líquido, esta válvula incorpora una válvula integral de exceso de flujo.
Cuando se requiere el producto, la válvula debe estar completamente abierta y asentada para permitir que la válvula de exceso de flujo funcione adecuadamente tal como se explica en la sección de válvulas de exceso de flujo en este catálogo.

Código	Conexión Tanque	Conexión Llenado	Exceso de flujo aproximado flujos de cierre fase líquida (GPM)		Exceso de flujo aproximado flujos de cierre fase de vapor (SCFH)	
6704901051	1 1/4-11.5 NPT	1 3/4-6 ACME-2G	49 LPG	44 NH3	15350 LPG	24000 NH3

Válvula de Llenado Doble Check

UL LISTED

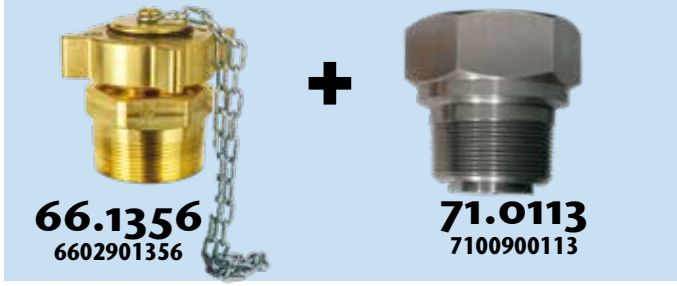

Diseñada para proporcionar un llenado rápido de camiones de reparto, transportes y tanques de almacenamiento de gran capacidad.

La **66.1336** incorpora un check inferior de columpio que reduce considerablemente la caída de presión a través de la válvula. Esta menor caída de presión proporciona mayores volúmenes de llenado resultando en operaciones más eficientes.

Código	Conexión ACME	Conexión Tanque	Llave hexagonal planas	Effective Lenght	Capacidad de propano líquido a varias presiones diferenciales (GPM)				
					5 PSIG	10 PSIG	25 PSIG	50 PSIG	75 PSIG
6602901336	3/4"	3"	4"	6 1/2"	150	210	330	470	575
6602901356	3 1/4"	3"	3 1/2"						
7100900113	3"	3"	4"	4-1/2"	290	410	650	918	

Válvula de cierre rápido

Hecha también de un robusto cuerpo de acero de fundición GX5CrNiMo19-11-2, la válvula de cierre rápido Cavagna para punta de manguera está diseñada para erogación de Gas LP y NH3; nuestra naríz corta cuenta con la mejor calidad de su categoría, para el mantenimiento de su funcionalidad en el tiempo.

Características:

- El ensamble de manija y vástago está equipado con juntas en material HNBR;
- Componentes en acero inoxidable;
- Compatible con Gas LP y NH3;
- Válvula de venteo de menos de .50cc de acero inoxidable, instalado de fábrica;
- Cuenta con seguro en la manija de cierre rápido de cierre automático, a prevención de aberturas accidentales del sistema;

Código	Conexión Entrada	Conexión Salida
6802900235	1" (NTP)	1" (NTP)

Conectores giratorios punta de manguera

ENDURANCE SERIES

El conector giratorio punta de manguera permite que las válvulas punta de manguera roten 360° creando una conexión más fácil a la válvula de llenado del tanque bajo presión. También aumenta la vida de la manguera evitando torceduras durante el bobinado y desembobinado de la manguera.

Part Código 1009500291

Características del conector giratorio

- Todo de acero inoxidable para máxima durabilidad y resistencia a la corrosión
- Rotación de 360° bajo la máxima presión de trabajo de 400 psig
- Agujero lado a lado para características de fl ujo sin obstrucciones
- Gran superfi cie de cojinete para más resistencia y durabilidad

Vàlvulas Punta De Manguera

UL LISTED

A parte de contar con una empuñadura rotatoria hecha de aluminio anodizado (a reducción del peso durante la operatividad), la válvula punta de manguera Cavagna cuenta con un robusto cuerpo de acero de fundición GX5CrNiMo19-11-2 y sus componentes son todos de acero inoxidable.

Características

- El ensamble de manija y vástago está equipado con juntas en material HNBR, a garantía de una excelente durabilidad;
- Componentes en acero inoxidable;
- Compatible con Gas LP y NH3;
- Venteo de menos de .50cc de acero inoxidable, instalado de fábrica;
- Cuenta con seguro en la manija de cierre rápido de cierre automático, a prevención de aberturas accidentales del sistema;
- Inserto ACME hembra de acero inoxidable 1-3/4", roscado en la empuñadura.

No. de Parte	Conexión Entrada	Conexión Salida	Handle Style	Handle Material
6802900234	1" (NTP)	1 3/4" ACME	Standard	Anodized Alluminium

Válvulas de Presión (Check de No-Retorno)

Estas válvulas evitan descarga de liquido cuando el flujo deseado es direccionado al recipiente permitiendo asi que fluya en una sola dirección. Cuando se acopla con la Válvula sencilla de llenado, la combinacion crea una válvula doble de llenado apropiada para usarse en tanques de almacenaje o de llenado.

Código	Material	Conexión Entrada	Conexión Salida	Llave hexagonal planas	Longitud	Capacidad de propano líquido a varias presiones diferenciales		
						5 PSIG	10 PSIG	25 PSIG
7100900051	Acero	3/4" F NPT	3/4" M NPT	1 3/8"	1 15/16" (49,2 mm)	10,75	15,7	24,5
7100900050	Acero	1-1/4" F NPT	1-1/4" M NPT	2"	2-1/2" (63,5 mm)	27,5	39,2	61,75
7100900049	Acero	2" F NPT	2" M NPT	3"	3 3/8" (83,5 mm)	121,5	171,5	270,5
7100900111	Latón	1-1/4" F NPT	1-1/4" M NPT	2"	2-1/2" (63,5 mm)	27,5	39,2	61,75
7100900113	Latón	3"/8 NPT	3"/8 NPT	4"	4,5" (114 mm)	290	410	650

cavagna group®

Wherever gas is used, we are there

cavagna group

Wherever gas is used, we are there

Equipo Autogas y Sistemas de Conversión

Válvulas de Llenado	PG. 114
Válvulas de Servicio	PG. 114
Válvulas de seguridad	PG. 115
Indicador Fijo Nivel Líquidos	PG. 115
Multi-Válvula GLP	PG. 117
Adaptadores ACME / EURO	PG. 116
T-Conector Dual Check	PG. 117
KIT de Conversión Vehicular GLP	PG. 118
Reductor GLP RI21 J	PG. 119
Reductor GLP RI21 JE	PG. 119
Configuraciónes GLP	PG. 120
KIT de Conversión Vehicular GNV	PG. 121
Reductor GNV RI27 J	PG. 122
Configuraciónes GNV	PG. 122

cavagna group

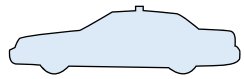

UL LISTED

Válvulas de Llenado

globalgreen

66.1154
6602901154
Válvula de llenado con OPD para aplicaciones automotrices.
Cuenta con dispositivo OPD limitado al 80%
Sellador aplicado en conexión al cilindro.

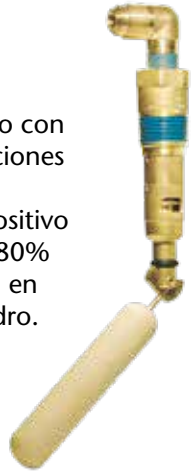

66.1157
6602901157
Válvula Remota de Llenado con OPD para aplicaciones automotrices.
Incorporata una llave plana standard de 1 1/16" que permite una facil instalacion desde la parte superior con un llave.

66.1292
6602901292
Permite el llenado a traves de una Conexión EN 12806 Euro.

Información Para Requerimiento

Código	Conexión Tanque	Conexión de Llenado	Llave Hexagonal Plana	Conexión Entrada
6602901154	3/4" NPT	1-3/4" ACME	1-3/4"	/
6602901157	3/4" NPT	1/2" SAE	1-1/16"	/
6602901272	3/4" NPT	1/2" SAE	1-1/16"	/
6602901292	/	Ø30-EN12806	/	1/2" SAE FLARE

* Gama completa de válvulas de llenado remotas con OPD disponibles en función del diámetro del tanque.
Especifique el diámetro del tanque en el pedido.

UL LISTED

Válvulas de Servicio

73.0002
7303900002
Válvula de Servicio Solenoid.
Se ajusta a todos los tamaños de tanque sobre pedido.
Sellador aplicado en la Conexión. Equipado con dispositivo de exceso de flujo y de cierre automatico.
Voltaje: 12V

80.2062
8003902062
Válvula Manual de Servicio equipada con dispositivo de exceso de flujo.
Sellador aplicado en la Conexión del Cilindro.

Información Para Requerimiento

Código	Conexión Cilindro	Conexión de salida	Aplicación	Cierre Exceso de Flujo
7303900002	3/4" - 14 NPT	5/8" UNF (1/2" SAE FLARE)	RV - Automotive	1.4 GPM
8003902062	3/4" - 14 NGT	0.625" - 18 UNF (3/8" SAE FLARE)	ASME Motor Fuel	3.3 GPM

UL LISTED

Válvulas de seguridad

globalgreen

66.1242
6602901242
Equipadas con tapas de proteccion contra la contaminacion. Sellador aplicado en la Conexión Cilindro.

66.1361
6602901361
Equipadas con tapas de proteccion contra la contaminacion. Sellador aplicado en la Conexión Cilindro.

66.1162
6602901162
Equipadas con tapas de proteccion contra la contaminacion. Sellador aplicado en la Conexión Cilindro.

Información Para Requerimiento

Código	Conexión del Contenedor	Ajuste Inicio Descarga PSI	UL (a 120% presión de ajuste) Capacidad de flujo SCFM/AIR	ASME (a 120% presión de ajuste) Capacidad de flujo SCFM/AIR	Llave hexagonal plana
6602901242	1″ NPT	312	1109	979	1-5/16″
6602901361	1 -11 1/2" NPT	250	1060	954	1-5/16″
6602901162	3/4″ NPT	312	690	690	1-1/16″

UL LISTED

Indicador Fijo Nivel Líquidos

Sellador aplicado en la Conexión Cilindro.
Tubo Internos Especial DT puede ser ordenado por separado.
Disco de instrucciones puede ser ordenado para el uso con estas vavulas.

66.1072
6602901072
Indicador Fijo Nivel Líquido.

66.1161
6602901161
Indicador a distancia Fijo Nivel Líquido.

Información Para Requerimiento

Código	Conexión del Contenedor	Conexión Salida	Longitud DT
6602901072	1/4″ M NPT	-	12″
6602901116	1/4″ M NPT	-	5.4″
6602901117	1/4″ M NPT	-	6.6″
6602901118	1/4″ M NPT	-	3.8″
6602901119	1/4″ M NPT	-	4.1″
6602901120	1/4″ M NPT	-	5.6″
6602901121	1/4″ M NPT	-	6.9″
6602901204	1/4″ M NPT	-	/
6602901125	1/4″ M NPT	-	5.2″
6602901161	1/4″ NPTF	1/4″ SAE Flare	/

20.1157
20.0.110.1157

cavagna group

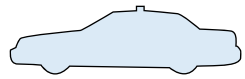

UL LISTED

Valvula de llenado Euro

globalgreen

66.1292
6602901292
Permite el relleno
a través de la conexión
euro EN 12806

68.0065
6803900065
Permite el relleno
a través de la conexión
euro EN 12806.
El kit include la valvula,
el contenedor para la
valvula y la tapa

66.1359
6602901359
Mampara de montaje de
la válvula Euro Permite
el llenado a través de la
conexión Euro EN 12806

Información Para Requerimiento

Código	Conexión Llenado	Conexión de entrada	Especifique el diámetro del tanque
6602901292	Ø30-EN12806	1/2" SAE FLARE	*
6602901359	Ø30-EN12806	1/2" SAE FLARE	*

Adaptadores EURO / ACME

El adaptador 16.0320 convierte la Conexión EN 12806 en Conexión ACME. Una vez instalado el adaptador previene que se deconecte por rotaciones accidentales de la pistola de llenado.

El adaptador 16.0331 convierte la Conexión ACME en Conexión EN 12806.

Información Para Requerimiento

Código	Rosca hembra	Rosca macho
1609500320	M33 x 2	1 3/4 - 6 ACME
1609500331	1 3/4 - 6 ACME	EURO EN 12806

16.0320
1609500320

16.0331
1609500331

Accesorios Euro Filler

globalgreen

10.0283
1009500283
Contenedor Valvula con tapar

10.0287
1009500287
Contenedor Valvula

10.5313
1001105313
Tapa de Protecion Valvula Euro

10.0288
1009500288
Tapa

16.0354
1609500354
Mensula Euro Filler

04.5666
0401105666
O-Ring Tapa

Connector T

En caso se que las Presiones en dos tanques sean desiguales, este conector retira GLP del tanque que tiene mayor Presion hasta que las 2 Presiones se igualen;
GLP sera entonces retirado de los 2 tanques.
Valvulas de Alivio Hidrostatica Integrada.

UL LISTED

66.1313
6602901313

Información Para Requerimiento

Código	PRV - Ajuste de descarga (PSIG)	Temperatura de funcionamento	Conexión de tubería	Conexión de salida
6602901313	400	-40 °F to +130 °F	3/8″ SAE Flare	3/8″ SAE Flare

Multivalvula

Gama completa de 180 a 270 (version toroidal) y de 200 a 360 (version cilindrica).
Doble disco debido a la ausencia de equipo de transferencia y de mecanismos plasticos. Unica solucion para todas las capacidades de motores.

MV20

Información Para Requerimiento

Código	Presión Máxima de Trabajo	Temperatura de funcionamento	Conexión Entrada	Conexión de salida
MV20	435 PSI	68 °F to +149 °F	M10 X 1 Pipa Diameter: 6mm Optional 8 mm Pipe Diameter Available	1/4 GAS

cavagna group

KIT de Conversión Vehicular GLP

bigas A Cavagna Group Company

Composición Kit Anterior *		Kit GLP
Reductor GLP		
	Equipo De Montaje	
	Electroválvula	
INYECTORES RAIL		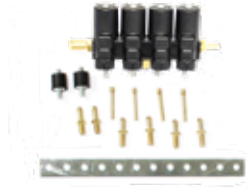
	Equipo De Montaje	
	Gigler Kit	
	Antivibraciónes	
ECU		
	Conmutador	
	MAP	
	Cableado	
	Accesorios	
Filtros		
Tubos GLP		
Tubo De Agua		
Manuales De Instrucciones, Instalación Y Mantenimiento		
Certificados		

Accesorios Opcionales * *

Multiválvula	
Válvula De Carga	
Sensor De Nivel	

* Ejemplo de configuración hasta 120 KW, 4 Cilindros: RI21JE, EasyGas 48, DI21F

** Para mayor información sobre la línea completa de productos, consultar el Catálogo Automotive GLP & GNV Equipment

Reductor GLP RI21 J

E20 ECE R 67

bigas A Cavagna Group Company

- Potencia máxima: 120 KW (161 HP)
- Diseño compacto y prestaciones elevadas
- Para sistemas de inyección secuencial

Información Para Requerimiento

Material	Presión Máxima De Ejercicio	Presión De Ejercicio	Capacidad Maxima De Flujo	Entrada De Gas	Salida De Gas	Conexiones De Agua	Pin De Bloqueo	Temperatura De Ejercicio	Dimensiones	Peso
Aluminio	30 bar (435 PSI)	0,9 ÷ 1,8 bar (13 ÷ 26 PSI) Ajustable	24 m3/h (847.5 ft3/h)	M10 x 1 x Tubo 6 mm Ø Latón	10 mm Ø Aluminio	N° 2 x 10 mm Ø Aluminio	M8 X 1,25 mm Ø	-20 ÷ +120°C (-4 ÷ +248°F)	120 x 105 x 80 mm (4 3/4" x 4 1/8" x 3 1/8")	0,8 Kg (1,76 lbs)

Reductor GLP RI21 JE

E20 ECE R 67

bigas A Cavagna Group Company

- Potencia máxima: 120 KW (161 HP)
- Diseño compacto y prestaciones elevadas
- Para sistemas de inyección secuencial
- Electroválvula Integrada

Información Para Requerimiento

Material	Presión Máxima De Ejercicio	Presión De Ejercicio	Capacidad Maxima De Flujo	Entrada De Gas	Salida De Gas	Conexiones De Agua	Pin De Bloqueo	Temperatura De Ejercicio	Dimensiones	Peso	PESO
Aluminio	30 bar (435 PSI)	0,9 ÷ 1,8 bar (13 ÷ 26 PSI) Ajustable	20 m3/h (706,29 ft3/h)	M10 x 1 x Tubo 6 mm Ø Acero	10 mm Ø Aluminio	N° 2 x 10 mm Ø	M8 X 1,25 mm Ø	-20 °C ÷ +120°C (-4 ÷ +248 °F)	12V - 11 W	140 x 105 x 100 mm (4 3/4" x 4 1/8" x 3 15/16")	M8 X 1,25 mm Ø
Aluminio	30 bar (435 PSI)	0,9 ÷ 1,8 bar (13 ÷ 26 PSI) Ajustable	24 m3/h (847.5 ft3/h)	M10 x 1 x Tubo 6 mm Ø Acero	10 mm Ø Aluminio	N° 2 x 10 mm Ø	M8 X 1,25 mm Ø	-20 °C ÷ +120°C (-4 ÷ +248 °F)	12V - 11 W	140 x 105 x 100 mm (4 3/4" x 4 1/8" x 3 15/16")	M8 X 1,25 mm Ø

Configuraciónes GLP

	RI21J	RI21JE	RI21D
Cilindros	**HASTA 120 Kw**	**HASTA 120 Kw**	**DESDE 140 Kw HASTA 280 Kw**
2	EASY GAS MONO S-GIS	EASY GAS MONO S-GIS	
3	EASY GAS MONO S-GIS S-GIS MP48	EASY GAS MONO S-GIS	-
4	EASY GAS MONO S-GIS	EASY GAS MONO S-GIS	EASY GAS MONO S-GIS
4 boxer	EASY GAS MONO S-GIS	EASY GAS 48 S-GIS N S-GIS MP48	S-GIS N S-GIS MP48
5	EASY GAS S-GIS	EASY GAS S-GIS	EASY GAS S-GIS
6	-	-	EASY GAS S-GIS
6V	-	-	EASY GAS S-GIS
8V	-	-	EASY GAS S-GIS

DI21F Rail Calentado disponible para todas las configuraciónes
Tubos en Cobre, Acero o Plástico disponibles para todas las configuraciónes

KIT de Conversión Vehicular GNV

Composición Kit Anterior *		Kit GNV
Reductor GLP		
	Equipo De Montaje	
	Electroválvula	
INYECTORES RAIL		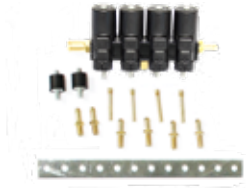
	Equipo De Montaje	
	Gigler Kit	
	Antivibraciónes	
ECU		
	Conmutador	
	MAP	
	Cableado	
	Accesorios	
Filtros		
Tubos GNV		
Tubo De Agua		
Manuales De Instrucciones, Instalación Y Mantenimiento		
Certificados		

Accesorios Opcionales * *

Multiválvula	
Válvula De Carga	
Sensor De Nivel	

* Ejemplo de configuración hasta 300 KW, 4 Cilindros: RI27J, EasyGas 48, DI21F
** Para mayor información sobre la línea completa de productos, consultar el catálogo Automotive GLP & GNV Equipment

cavagna group

Reductor GNV RI27 J

ISO 15500 E24 ECE R 110

bigas A Cavagna Group Company

- Potencia máxima: 300 KW (407 HP)
- Diseño compacto y prestaciones elevadas
- Para sistemas de inyección secuencial
- Presión de ejercicio configurable a petición

Información Para Requerimiento

Material	PRESIÓN MÁXIMA DE EJERCICIO	PRESIÓN DE P. ETAPA	PRESIÓN DE S. ETAPA	Capacidad maxima de flujo	ENTRADA DE GAS	SALIDA DE GAS	CONEXIO-NES DE AGUA	FORO DE BLOQUEO	TEMPERA-TURA DE EJERCI-CIO	VÁLVULA DE INTERCEP-TACIÓN	DIMENSIO-NES	PESO
Latón	260 bar (3771 PSI)	10 - 14 Bar (145 - 203 PSI)	20 m3/h (706,29 ft3/h)	50 m3/h (1765.7 ft3/h)	M12 x 1 x Tubo 6 mm Ø Latón	10 mm Ø Latón	N° 2 x 8 mm Ø Latón	M8 X 1,25 mm Ø	-20 °C ÷ +120°C (-4 ÷ +248 °F)	12V - 16 W	112 x 80 x 115 mm 15/16")	1.5 Kg (3.3 lbs)
Latón	260 bar (3771 PSI)	10 - 14 Bar (145 - 203 PSI)		30 m3/h (1059 ft3/h)	7/16-20 UNF x Tubo 6mm Ø Acero	16 mm Ø Latón	N° 2 x 8 mm Ø Latón	M8 X 1,25 mm Ø	-20 °C ÷ +120°C (-4 ÷ +248 °F)	12V - 16 W	112 x 80 x 115 mm	1.5 Kg (3.3 lbs)

Configuraciónes GNV

	RI27J						
Cilindros	**3**	**4**	**4 boxer**	**5**	**6**	**6v**	**8v**
hasta 300 Kw	EASY GAS MONO S-GIS	EASY GAS MONO S-GIS MP48	EASY GAS MONO S-GIS MP48	EASY GAS MONO S-GIS MP48	EASY GAS S-GIS	EASY GAS S-GIS	EASY GAS S-GIS

DI21F Rail Calentado disponible para todas las configuraciónes
Tubos in Cobre, Acero o Plástico disponibles para todas las configuraciónes

Notas

cavagna group®

Wherever gas is used, we are there

cavagna group

Wherever gas is used, we are there

Pistolas de Llenado

Pistolas de Llenado GLP	PG. 126
Pistolas de Llenado para Gases Refrigerantes	PG. 126

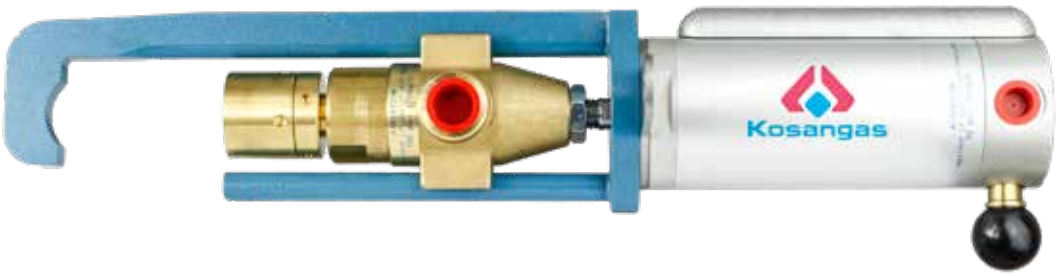

Pistola de llenado GLP

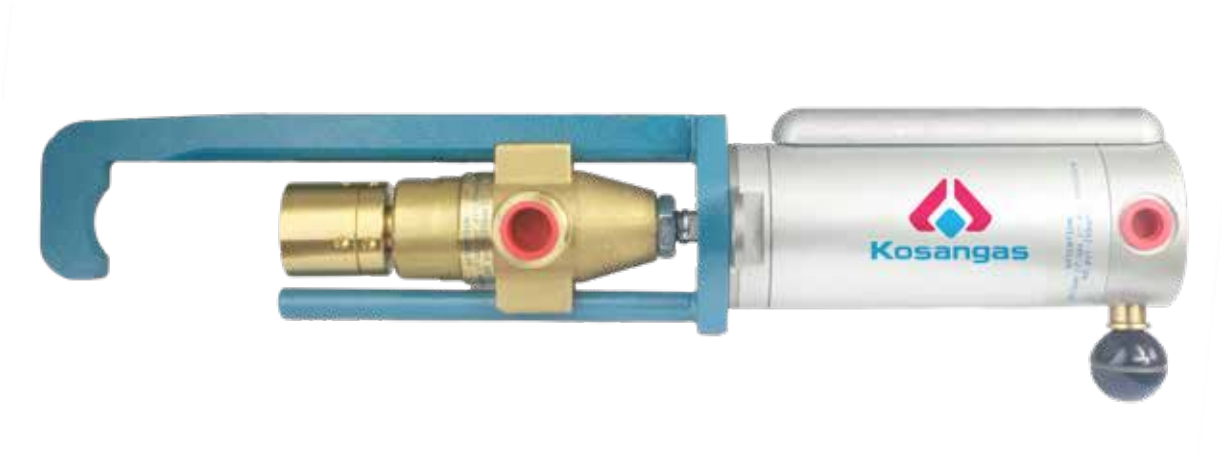

Materials y standards

La pistola de llenado están hechos de materiales resistentes a la corrosión, como acero inoxidable, latón, aluminio y polímeros especiales. Los materiales de caucho se desarrollan y fabrican de acuerdo con los requisitos de la norma EN 549, así como las especificaciones estrictas de Kosan. El sistema de control de calidad del Grupo Cavagna lleva como mínimo un ISO 9002 Certificación y es continuamente evaluado por QCB.

Color

Las pistolas de llenado se suministran en los colores naturales de las materias primas (latón y aluminio), excepto por la abrazadera de fijación, que está pintada de azul para garantizar una resistencia a la corrosión y una durabilidad más larga.

Tabla de pistolas de llenado

Válvulas	Semi-Automatic	Manual
Válvula Manual	129A001 Pistola de llenado GLP	No aplica
Válvula Manual	129A002 Pistola de llenado Gases refrigerantes	No aplica
Válvula Manual	129A003 Pistola de llenado GLP	No aplica
Válvula Omeca 66.0.290.1024	129A006 Pistola de llenado GLP	No aplica
Válvula OPD Tipo 1 ACME	129A009 Pistola de llenado GLP	No aplica

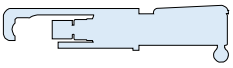

Pistola de llenado GLP
Para Válvulas Manuales, POL
Operación Semi-Automática
Código 129A003

Materiales y Estándares
Las Pistolas de Llenado están hechas de materiales resistentes a la corrosion tales como Acero Inoxidable, Latón, Aluminio y polimeros especiales. Los materiales de goma usados son desarrollados y fabricados de acuerdo a los requerimientos de EN 549.

Características
- Pérdida insignificante de producto (1 cm^3) cuando el flujo de gas se corta y el cabezal de llenado se libera de la válvula del cilindro.
- Argolla Equilibrada para una mejor suspensión entre operaciones de llenado.
- Fácil de conectar y desconectar manualmente. El llenado se inicia simultáneamente con la conexión a la válvula.
- Su diseño delgado hace que sea fácil de manejar y se adapta fácilmente dentro de cualquier conexión.

Color
El cabezal de llenado se suministra en los colores naturales de la materia prima (Latón y Aluminio) a excepción de la abrazadera de sujeción que está pintada en un color azul para asegurar una alta resistencia a la corrosión y durabilidad por un largo tiempo.

Presión:
El cabezal de llenado está diseñado para funcionar dentro de la Presión normal. Alimentación neumática: 6-10 bar.
Relleno con producto líquido: 1-15 bar
Tiempo de llenado para el acoplamiento conectado .

Marcas:
La siguiente información está marcada en la pistola de llenado:
- Logo Cavagna Group.
- Mes y año de producción.
- Número de código del cabezal de llenado

Embalaje:
Las Pistolas de Llenado están empaquetadas individualmente en cajas de carton con instrucciones.

Funcionalidad y Mantenimiento:
Facil de operar, la abrazadera esta situada alrededor del cuello de la válvula de cilindro. Una vez que la salida de la Pistola de Llenado se alinea con la salida de la valvlua, la esfera es empujada para permitir al aire comprimido llenar el cilindro. Esto forza a la salida de la pistola de llenado a unirse a salida de la válvula obteniendo asi una conexión hermetica y de manera simultanea abre el sello de gas iniciando el flujo de FREON. Despues de haber completado la operacion la manija del lado del cilindro neumatico es empujada y la Presión de aire es liberada deteniendo el flujo de gas y la salida se deconecta de la válvula de cilindro. Todos los asientos de goma dentro de la seccion de gas ademas del cilindro neumàtico completo pueden ser cambiados.

Información Para Requerimiento

Código	Conexión Entrada	Conexión Salida
6882900044	GLP 1/4" G AIR 3/8" G	Válvula POL salida hembra con y sin SRV
6882900133 (left hand version)	GLP 1/4" G AIR 3/8" G	

Pistola de llenado GLP
Para Válvulas Omeca 66.0.290.1024
Operación Semi-Automática
Código 129A006

Materiales y Estándares
El cabezal de llenado está hecho de materiales resistentes a la corrosión como el Acero Inoxidable, Latón, Aluminio y polímeros especiales. Los materiales de caucho utilizados son desarrollados y fabricados de acuerdo con los requisitos de la norma EN 549.

Características
- Pérdida insignificante de producto (1 cm^3) cuando el flujo de gas se corta y el cabezal de llenado se libera de la válvula del cilindro.
- Argolla Equilibrada para una mejor suspensión entre operaciones de llenado.
- Fácil de conectar y desconectar manualmente. El llenado se inicia simultáneamente con la conexión a la válvula.
- Su diseño delgado hace que sea fácil de manejar y se adapta fácilmente dentro de cualquier conexión.

Color
El cabezal de llenado se suministra en los colores naturales de la materia prima (Latón y Aluminio) a excepción de la abrazadera de sujeción que está pintada en un color azul para asegurar una alta resistencia a la corrosión y durabilidad por un largo tiempo.

Presión:
El cabezal de llenado está diseñado para funcionar dentro de la presión normal. Alimentación neumática: 6-10 bar.
Llenar con producto líquido: 1-15 bar.
Tiempo de llenado para el acoplamiento conectado, según la válvula especificada.

Marcas:
La siguiente información está marcada en la pistola de llenado:
- Logo Cavagna Group.
- Mes y año de producción.
- Número de código del cabezal de llenado

Embalaje:
Las Pistolas de Llenado están empaquetadas individualmente en cajas de carton junto con sus instrucciones.

Funcionalidad y Mantenimiento:
Facil de operar, la abrazadera esta situada alrededor del cuello de la válvula de cilindro. Una vez que la salida de la Pistola de Llenado se alinea con la salida de la valvlua, la esfera es empujada para permitir al aire comprimido llenar el cilindro. Esto forza a la salida de la pistola de llenado a unirse a salida de la válvula obteniendo asi una conexión hermetica y de manera simultanea abre el sello de gas iniciando el flujo de FREON. Despues de haber completado la operación la manija del lado del cilindro neumatico es empujada y la presión de aire es liberada deteniendo el flujo de gas y la salida se deconecta de la válvula de cilindro. Todos los asientos de goma dentro de la seccion de gas ademas del cilindro neumàtico completo pueden ser cambiados.

Información Para Requerimiento

Código	Conexión Entrada	Conexión Salida
6882900047	GLP 1/4" G AIR 3/8" G	Omeca coupling 66.0.290.1024

Pistola de llenado GLP
Para Válvulas Manuales, OPD
Operación Semi-Automática
Código 129A009

Materiales y Estándares
Las Pistolas de Llenado están hechas de materiales resistentes a la corrosion tales como Acero Inoxidable, Latón, Aluminio y polimeros especiales. Los materiales de goma usados son desarrollados y fabricados de acuerdo a los requerimientos de EN 549.

Características
- Pérdida insignificante de producto (1 cm^3) cuando el flujo de gas se corta y el cabezal de llenado se libera de la válvula del cilindro.
- Argolla Equilibrada para una mejor suspensión entre operaciones de llenado.
- Fácil de conectar y desconectar manualmente. El llenado se inicia simultáneamente con la conexión a la válvula.
- Su diseño delgado hace que sea fácil de manejar y se adapta fácilmente dentro de cualquier conexión.

Color
El cabezal de llenado se suministra en los colores naturales de la materia prima (Latón y Aluminio) a excepción de la abrazadera de sujeción que está pintada en un color azul para asegurar una alta resistencia a la corrosión y durabilidad por un largo tiempo.

Presión:
El cabezal de llenado está diseñado para funcionar dentro de la Presión normal.
Alimentación neumática: 6-10 bar.
Relleno con producto líquido: 1-15 bar
Tiempo de llenado según la válvula especificada.

Marcas:
La siguiente información está marcada en la pistola de llenado:
- Logo Cavagna Group.
- Mes y año de producción.
- Número de código del cabezal de llenado

Embalaje:
Las Pistola de Llenado están empaquetadas individualmente en cajas de carton con instrucciones.

Funcionalidad y Mantenimiento:
Facil de operar, la abrazadera esta situada alrededor del cuello de la válvula de cilindro. Una vez que la salida de la Pistola de Llenado se alinea con la salida de la valvlua, la esfera es empujada para permitir al aire comprimido llenar el cilindro. Esto forza a la salida de la pistola de llenado a unirse a salida de la válvula obteniendo asi una conexión hermetica y de manera simultanea abre el sello de gas iniciando el flujo de GLP. Despues de haber completado la operacion la manija del lado del cilindro neumatico es empujada y la Presión de aire es liberada deteniendo el flujo de gas y la salida se deconecta de la válvula de cilindro. Todos los asientos de goma dentro de la seccion de gas ademas del cilindro neumatico completo pueden ser cambiados.

Información Para Requerimiento

Código	Conexión Entrada	Conexión Salida
6882900050	GLP 1/4" G AIR 3/8" G	Válvula OPD salida hembra, con check-lock, con y sin SRV

Pistola de llenado GLP
Para Válvulas GLP 16, 19 y 35 mm
(Válvulas Jumbo y Kosan)
Operación Manual

Materiales y Estándares
El cabezal de llenado está hecho de materiales resistentes a la corrosión como el Acero Inoxidable, Latón, Aluminio y polímeros especiales. Los materiales de caucho utilizados son desarrollados y fabricados de acuerdo con los requisitos de la norma EN 549.

Características
- Pérdida insignificante de producto (1 cm^3) cuando el flujo de gas se corta y el cabezal de llenado se libera de la válvula del cilindro.
- Argolla Equilibrada para una mejor suspensión entre operaciones de llenado.
- Fácil de conectar y desconectar manualmente. El llenado se inicia simultáneamente con la conexión a la válvula.
- Su diseño delgado hace que sea fácil de manejar y se adapta fácilmente dentro de cualquier conexión.

Color
El cabezal de llenado se suministra en los colores naturales de la materia prima (Latón y Aluminio) a excepción de la abrazadera de sujeción que está pintada en un color azul para asegurar una alta resistencia a la corrosión y durabilidad por un largo tiempo.

Presión:
El cabezal de llenado está diseñado para funcionar dentro de la presión normal.
Llenar con producto líquido: 1-15 bar.
Tiempo de llenado de aprox. 5 seg. / Kg de GLP a una presión diferencial de 7 bar.

Marcas:
La siguiente información está marcada en la pistola de llenado:
- Logo Cavagna Group.
- Mes y año de producción.
- Número de código del cabezal de llenado

Embalaje:
Las Pistolas de Llenado están empaquetadas individualmente en cajas de carton junto con sus instrucciones.

Funcionalidad y Mantenimiento:
Facil de operar, la abrazadera esta situada alrededor del cuello de la válvula de cilindro.

Código	Conexión Entrada	Conexión Salida
6882900001	ISO 228/1 - G3/8	Válvulas GLP Kosan 35 mm Tipo 119A - con y sin SRV
6882900002	ISO 228/1 - G3/8 or W 21,8 x 1/14 LH	Válvulas GLP Kosan 35 mm Tipo 119A - con y sin SRV
6882900003	ISO 228/1 - G3/8 or W 21,8 x 1/14 LH	Válvulas GLP Kosan 35 mm Tipo 119A - con y sin SRV
6882900004	ISO 228/1 - G3/8	Válvulas GLP Kosanova 16 mm Tipo 139K - con y sin SRV
6882900005	ISO 228/1 - G3/8	Válvulas GLP Kosanova 19 mm Tipo 139L - con y sin SRV
6882900006	ISO 228/1 - G3/8	Válvulas GLP Kosanova 19 mm Tipo 139L - con y sin SRV
6882900007	ISO 228/1 - G3/8	Válvulas GLP Kosanova 16 mm Tipo 179E - con y sin SRV
6882900008	ISO 228/1 - G3/8 or W 21,8 x 1/14 LH	Válvulas GLP Kosanova 16 mm Tipo 179E - con y sin SRV

Pistola de llenado GLP
Para Válvulas GLP, 20, 21, 22, 25.6, 27 mm
Compacta
Operación Manual

Materiales y Estándares
Las Pistolas de Llenado están hechas de materiales resistentes a la corrosion tales como Acero Inoxidable, Latón, Aluminio y polimeros especiales. Los materiales de goma usados son desarrollados y fabricados de acuerdo a los requerimientos de EN 549.

Características
- Argolla equilibrada para facilitar la suspensión entre las operaciones de llenado.
- Fácil de conectar y desconectar. El llenado se inicia accionando el mando manual.
- El diseño estilizado hace que sea fácil de manejar y se adapta fácilmente dentro de cualquier alojamiento.

Presión:
El cabezal de llenado se ha diseñado para operar dentro de las Presiónes de suministro normales.
Rellenar producto liquido: 1-15 bar.
Tiempo de llenado de aprox. 5 seg. / Kg de GLP a un diferencial de presión de 7 bar.

Marcas:
La siguiente información está marcada en la pistola de llenado:
- Logo Cavagna Group.
- Mes y año de producción.
- Número de código del cabezal de llenado

Embalaje:
Las Pistolas de Llenado están empaquetadas individualmente en cajas de carton con instrucciones.

Funcionalidad y Mantenimiento:
El funcionamiento y Manteniemiento : Operación del cabezal de llenado es fácil. La salida del cabezal está unida a la entrada de la válvula manualmente. Mientras se Presióna la palanca manual del cabezal de llenado, este hace una conexión estanca con la válvula, se abre el vástago de la válvula y el gas comienza a fluir. Cuando el cilindro está lleno, el relleno se detiene a través de un sistema de escala. Al mover la palanca en la dirección opuesta a la cabeza de llenado, se desconecta de la válvula.

Código	Conexión Entrada	Conexión Salida
6882900009	ISO 228/1 - G3/8	Válvulas GLP Compactas 20 mm Tipo 186A - con y sin SRV
6882900010	ISO 228/1 - G3/8 or W 21,8 x 1/14 LH	Válvulas GLP Compactas 20 mm Tipo 186A - con y sin SRV
6882900011	ISO 228/1 - G3/8 or W 21,8 x 1/14 LH	Válvulas GLP Compactas 20 mm Tipo 186A050 - with big SRV
6882900012	ISO 228/1 - G3/8	Válvulas GLP Compactas 27 mm Tipo 186C (SHELL) - con y sin SRV
6882900013	ISO 228/1 - G3/8	Válvulas GLP Compactas 22 mm Tipo 186G - con y sin SRV
6882900014	ISO 228/1 - G3/8 or W 21,8 x 1/14 LH	Válvulas GLP Compactas 22 mm Tipo 186G - con y sin SRV
6882900015	ISO 228/1 - G3/8	Válvulas GLP Compactas 21 mm Tipo 186H - con y sin SRV
6882900016	W 21,8 x 1/14 LH	Válvulas GLP Compactas 21 mm Tipo 186H - con y sin SRV
6882900017	DIN 259-1/2" NPT	Válvulas GLP Compactas 21 mm Tipo 186H - con y sin SRV
6882900018	ISO 228/1 - G3/8	Válvulas GLP Compactas 25.6 mm Tipo 189N - con y sin SRV

Pistola de llenado GLP
Para Válvulas Bayoneta
Operación Semi-Automática

Materiales y Estándares
El cabezal de llenado está hecho de materiales resistentes a la corrosión como el Acero Inoxidable, Latón, Aluminio y polímeros especiales. Los materiales de caucho utilizados son desarrollados y fabricados de acuerdo con los requisitos de la norma EN 549.

Características
- Insignificante perdida de producto (1 cm3) cuando el flujo de gas se corta y el cabezal se desprende de la válvula del cilindro.
- Argolla equilibrada para facilitar la suspensión entre las operaciones de llenado.
- Fácil de conectar y desconectar. El llenado se inicia accionando el mando manual.
- El diseño estilizado hace que sea fácil de manejar y se adapta fácilmente dentro de cualquier alojamiento.

Color
El cabezal de llenado se suministra en los colores naturales de la materia prima (Latón y Aluminio) a excepción de la abrazadera de sujeción que está pintada en un color azul para asegurar una alta resistencia a la corrosión y durabilidad por un largo tiempo.

Presión:
El cabezal de Llenado ha sido diseñado para funcionar dentro de las Presiónes suministradas normalmente para alimentación neumática: 6 – 10 bar.
El tiempo de llenado va de a cuerdo a cada especificación de válvula.

Marcas:
La siguiente información está marcada en la pistola de llenado:
- Logo Cavagna Group.
- Mes y año de producción.
- Número de código del cabezal de llenado

Embalaje:
Las Pistolas de Llenado están empaquetadas individualmente en cajas de carton junto con sus instrucciones.

Funcionalidad y Mantenimiento:
El conector en el extremo de la abrazadera de sujeción se introduce en el rebaje de Mantenimiento: la bayoneta.
Una vez que la salida del cabezal de Llenado está alineado con la salida de la válvula del cilindro, La llave de bola es empujada para permitir que el aire comprimido llene el cilindro neumático.
Esto obliga al Cabezal de Llenado a ser fijado a la salida de la válvula del cilindro, obteniendo de esta manera una conexión estanca y una apertura simultánea de los sellos de gas para iniciar el flujo de GLP.
Después de completar la operación de llenado el aire empuja la manilla en el lado del cilindro neumático y se libera la presión deteniendo de este modo el flujo de gas desconectándose de la salida de la válvula del cilindro.
El conector se retira entonces de la válvula. Todas las juntas de goma dentro de la sección de gas, así como la neumática completa del cilindro se pueden reemplazar.

Información Para Requerimiento

Código	Conexión Entrada	Conexión Salida
6882900046	GLP 1/4" NPT AIR 3/8" NPT	Válvula automática de bayoneta con y sin SRV

Tabla de conversión de la información técnica

Energía		
Multiplicar	**De**	**Para Obtener**
Kilovatio	860	Kcal/h
Kcal/h	0.001163	Kilovatio
Kilovatio Hora	3,412.7	B.T.U.
B.T.U.	0.0002930	Kilovatio Hora
Kg/h gas (propano)	47,600	B.T.U.
B.T.U.	0.000021	Kg/h gas (propano)
Kilocalorie	3.9683	B.T.U.
B.T.U.	0.25201	Kilocalorie
Nm^3 gas natural	35,838	B.T.U.
B.T.U.	0.0000279	Nm^3 gas natural

Presión		
Multiplicar	**De**	**Para Obtener**
PSIG (Libras/sq.in)	0.068948	Bar
Bar	14.504	PSIG (Libras/sq.in)
Pulgada de agua	0.0024909	Bar
Bar	401.462	Pulgada de agua
Pulgada de agua	0.036126	PSIG (Libras/sq.in)
PSIG (Libras/sq.in)	27.680	Pulgada de agua

Temperatura		
Multiplicar	**De**	**Para Obtener**
Grados Celsius	°F=(9/5) °C + 32	Grados Fahrenheit
Grados Fahrenheit	°C=5/9 (°F - 32)	Grados Celsius
Grados Celsius	°K=(°C + 273.16)	Grados Kelvin
Grados Kelvin	°C=(°K - 273.16)	Grados Celsius
Grados Kelvin	1.8	Grados Rankine
Grados Rankine	0.55556	Grados Kelvin

Masa - Peso - Volumen		
Multiplicar	**De**	**Para Obtener**
Libra	0.453592	Kilogramos
Kilograms	2.2046	Libra
Gallon	3.785	Litros
Litros	0.2642	Gallon
Cubic foot	28.317	Litros
Litros	0.035315	Pie cúbico

Propiedades De Propano			
Propiedades		**Propiedades**	
Formula	**C_3H_8**	MegaJoule per Kilograms of gas	**50**
Punto de ebullición F° (°C)	**-44 (-42)**	Kcalories per Kilograms of gas	**12000**
Gravedad específica de Gas (Aire=1.00)	**1.56**	BTU per Gallon of gas	**91508**
Libra por galón de líquido a 60 ° F (16 °C)	**4.24**	BTU per Libra of gas	**21582**

Notas

cavagna group

Wherever gas is used, we are there

Sistema de calidad ISO 9001:2015 estándar

Calidad: nuestra prerrogativa!

La registración al estándar ISO 9001, para nosotros, no es sólo un certificado. Nuestra política es lograr la máxima satisfacción de nuestros clientes, a través de la de nuestro Sistema de Calidad y a través de un mejoramiento continuo para adaptarnos las expectativas dinamicas del cliente.

Participación entrenamiento y motivación son algunos de los elementos en que nos apoyamos para lograr la calidad de cada persona y de cada proceso.

Calidad: nuestro “deber”

cavagna group

Wherever gas is used, we are there

LPG VALVES & TANK EQUIPMENT DIVISION

GLP 5 AÑOS GARANTIA LIMITADA

1 - Conformidad de los nuevos productos
El vendedor garantiza el cumplimiento de los nuevos productos suministrados; por el término "cumplimiento de los productos" se entiende que se corresponden en cantidad, calidad y Tipo con lo acordado en el contrato y que no tienen defectos que podrían hacer que no sean aptos para el uso al que están destinados.

2 - Extensión de garantía
La garantía contra defectos se limita solamente a los defectos del producto, defectos durante la planificación, de los materiales o de la construcción que se puedan atribuir al vendedor, y no se aplica en el caso de que el comprador no pueda demostrar la buena conservación de los productos, y tampoco que no los haya modificado sin el consentimiento del vendedor.
Además, el vendedor no es responsable de los defectos en el cumplimiento del los nuevos producto debido al desgaste normal de las partes, que por su naturaleza, están sujetos a un rápido y continuo y desgaste (por ejemplo: revestimiento, etc.).
En general, en ningún caso es el vendedor responsable de los defectos en el cumplimiento, cuya causa reside en un hecho posterior a la transmisión del riesgo al comprador.
La presente garantía es válida únicamente cuando los nuevos productos se instalan, se usan y se mantienen en conformidad con las instrucciones suministradas por el vendedor (libro de advertencia incluido) y con las peticiones y disposiciones de las leyes y reglamentos obligatorios existentes en el país donde los productos se utilizan o, donde no hay leyes, de conformidad con las buenas normas de trabajo técnico del sector.

3 - Reclamos
El comprador está obligado a controlar la conformidad de los nuevos productos y la ausencia de defectos. El comprador debe informar cualquier falla o defectos de conformidad de los nuevos producto, en las siguientes maneras:
a) Reclamos por falta o daños visibles desde el exterior del paquete deben ser enviados de inmediato en cuanto los nuevos productos lleguen a su lugar de destino y, en cualquier caso, dentro de 5 días, pena la caducidad de la garantía;
b) Quejas pertinentes a la cantidad, el color, defectos de calidad o defectos de incumplimiento que el comprador es capaz de señalar en cuanto tome posesión de los productos, deben hacerse inmediatamente después de que los productos lleguen a su lugar de destino y, en cualquier caso, dentro del lapso de la garantía de 15 días;
c) Defectos escondidos o defectos de incumplimiento (es decir, aquellos que no se identificaron con la inspección impuesta por la ley) deben ser reportados dentro de 30 días después del descubrimiento y en cualquier caso, no más tarde de 5 años a partir de la fecha de entrega, pena la caducidad de la garantía.
Los reclamos deben hacerse por correo certificado, dirigido a las oficinas centrales del vendedor y deben describir detalladamente los defectos o incumplimientos en disputa.
Con el fin de preservar esta garantía, el comprador no ejecutará ninguna intervención en el producto (desmontaje, reparación, modificación, etc.) sin el acuerdo por escrito del vendedor. El comprador pierde sus derechos de garantía si no acepta cada petición razonable de revisión solicitada por el vendedor, o si después de que el vendedor ha solicitado la devolución de los productos defectuosos a sus propios gastos, el comprador omite devolverlos dentro de 5 días hábiles a partir de la solicitud.
En el caso de que la queja resulta ser infundada, se le exigirá al comprador el reembolso de todos los gastos sostenidos durante la verificación del reclamo (viajes, valoraciones de los expertos, gastos de transporte, etc.).

4 - Remedios
Dando seguimiento a un informe por parte del comprador, debidamente formulado en base a lo mencionado en el punto 3 anterior, el vendedor en un plazo de tiempo razonable y teniendo en cuenta del contexto de la reclamación, puede, a su discreción:

a) Suministrar EXW los productos del comprador de la misma clase y cantidad de los que se han demostrado ser defectuoso o que no cumplan con lo acordado; en ese caso, el vendedor puede exigir la devolución de los productos defectuosos, que se convierten en su propiedad. En el caso de costes adicionales relacionados con la sustitución de un producto que se ha demostrado ser defectuoso o no conforme, el vendedor y el comprador deben acordarse de manera conjunta para elegir como manejar la situación.
b) Comunicar por escrito la cancelación del contrato, ofreciendo la restitución del importe pagado a cambio de la restitución de los productos suministrados.
Ningún otro coste (como el desmontaje y / o volver a montar los productos, transporte desde / hasta las instalaciones de los clientes del comprador, etc.) correrán a cargo del vendedor, a menos que se haya expresamente concordado por el mismo vendedor de manera escrita.

5 - Límite de responsabilidad del vendedor
La garantía contenida en los puntos anteriores substituye cualquier garantía legal para defectos y cumplimiento, y excluye cualquier otra responsabilidad posible del vendedor, aunque originaria de los nuevos productos suministrados. En particular, el comprador no puede presentar otro reclamo de indemnización por los daños, ni reducción del precio o la resolución del contrato. Una vez que el período de garantía ha expirado ninguna reclamación válida puede hacerse contra el vendedor. En ningún caso el vendedor será responsable ante el comprador por cualquier daño directo, incidental, indirecto, consecuenciales o ejemplares, sin limitación a cualquier reclamación por daños y perjuicios por la pérdida de ingresos o beneficios, sin importar su causa. No hay excepciones a lo dispuesto en el presente punto y en los anteriores a menos que sea definido y aceptado expresamente y específicamente por las 2 partes por escrito.

6 - Reglamentos técnicos
Mientras que por lo que se refiere a las características del producto, el vendedor cumple con la legislación y los reglamentos técnicos vigentes en Italia y las Directivas Europeas, si no especificado en la documentación contractual (contracto, confirmación de pedido, factura), el comprador asume todo el riesgo de cualquier diferencia entre las directivas europeas, más los reglamentos italianos y las del país de destino de los productos, e indemniza al vendedor, en función de la misma, a menos que hayan sido comunicadas previamente a él. El vendedor garantiza el rendimiento de los nuevos productos de su única fabricación y exclusivamente en relación con los usos, destinos, aplicaciones, tolerancias, capacidades, etc., que han sido expresamente indicados por él y que están incorporados en la documentación contractual (contracto, facturas, confirmación de pedidos).
El comprador no está autorizado a disponer de los nuevos productos suministrados a él por parte del vendedor de una manera que no sean conforme a las indicaciones descritas en el párrafo anterior y en las instrucciones dadas por el vendedor.
Si el comprador tiene la intención de revender dichos productos, será suya la responsabilidad:
a) informar a sus compradores de las indicaciones en cuestión;
b) si decide conceder a sus compradores periodos de garantía que superen los otorgados a él por el vendedor de acuerdo con el párrafo 3.

7 - Lesiones personales y daños a la propiedad
El Vendedor indemnizará al comprador de y contra cualquiera y todas las reclamaciones, demandas, pérdidas, quejas hechas por terceros relacionados con lesiones personales y daños materiales sufridos como resultado de un producto defectuoso. En ese caso, el vendedor será responsable en exclusiva dentro de los límites, términos y condiciones de la póliza de seguro de responsabilidad del producto en su poder (una copia de la política actual está disponible bajo petición).
En caso de posibles daños a terceros que puedan derivarse de un nuevo producto defectuoso, las partes colaborarán de buena fe para determinar la naturaleza y alcance de las medidas adecuadas que deban adoptarse, incluidas las operaciones de recuperación de la mercancía si tuviese que ser retirada del mercado. Se entiende que los costes y gastos asociados con el retiro de la mercancía del mercado u otras medidas deberán ser pagados por el vendedor dentro de los límites, los términos y las condiciones establecidos en su póliza de seguro de responsabilidad civil, con la la exclusión de los costes relacionados con el hallazgo de los productos en el mercado, que serán suportados por el comprador.

cavagna group

Wherever gas is used, we are there

El logo Cavagna Group logo es una marca registrada de Cavagna Group SPA. Todas las otras marcas son propiedad de sus respectivos dueños.
RECA, KOSAN +, KOSANGAS , CEMCO KOSANGAS, O.A.R.A., OMECA, N.P. y BIGAS, son marcas del Grupo Cavagna de los productos GLP.

El contenido y las imágenes de esta publicación se presentan únicamente con fines informativos, y aunque se ha hecho todo lo posible para garantizar su exactitud, no deben interpretarse como garantías o avales, con respecto a los productos o servicios aquí descritos o a su uso o aplicabilidad.
Nos reservamos el derecho de modificar o mejorar los diseños o especificaciones de dichos productos en cualquier momento y sin previo aviso.

cavagna group

Wherever gas is used, we are there

Plantas de Fabricación

Distribuidores de productos GLP Cavagna en América Latina

Cavagna Group S.P.A.
Via Statale N° 11/13
25011 Ponte S. Marco di Calcinato (BS), Italy
Tel: +39 030 9663 111, Fax: +39 030 996 90 14
info@cavagnagroup.com - www.cavagnagroup.com

Cemco Kosangas S.A.
Meulen N° 406
870000 Quilicura, Santiago, Chile
Tel: +56 2 23901103
info@cemcokosangas.com - www.cemcokosangas.com

5CA1412S - Rev.3.2 ESP – 07/21